Nikon

Printed in Japan
SB2L02(E5)
6MWA30E5-02

En **Wireless Mobile Adapter WU-1a**
Wireless Mobile Adapter WU-1b
User's Manual

De **Funkadapter für mobile Geräte WU-1a**
Funkadapter für mobile Geräte WU-1b
Benutzerhandbuch

Fr **Transmetteur sans fil pour mobile WU-1a**
Transmetteur sans fil pour mobile WU-1b
Manuel d'utilisation

No **Trådløs mobiladapter WU-1a**
Trådløs mobiladapter WU-1b
Bruksanvisning

Sv **Trådlös mobiladapter WU-1a**
Trådlös mobiladapter WU-1b
Användarhandbok

Fi **Langaton mobiiliyhteyssovitin WU-1a**
Langaton mobiiliyhteyssovitin WU-1b
Käyttöopas

Dk **Trådløs mobil adapter WU-1a**
Trådløs mobil adapter WU-1b
Brugervejledning

Nl **Draadloze mobiele adapter WU-1a**
Draadloze mobiele adapter WU-1b
Gebruikershandleiding

It **Adattatore wireless per la comunicazione con dispositivi mobili WU-1a**
Adattatore wireless per la comunicazione con dispositivi mobili WU-1b
Manuale d'uso

Sl **Mobilni brezžični vmesnik WU-1a**
Mobilni brezžični vmesnik WU-1b
Navodila za uporabo

Et **Mobiili juhtmevaba ühenduse adapter WU-1a**
Mobiili juhtmevaba ühenduse adapter WU-1b
Kasutusjuhend

Lv **Adapteris bezvadu savienojumam ar mobilo ierīci WU-1a**
Adapteris bezvadu savienojumam ar mobilo ierīci WU-1b
Lietotāja rokasgrāmata

Lt **Belaidžio ryšio su mobiliaisiais prietaisais adapteris WU-1a**
Belaidžio ryšio su mobiliaisiais prietaisais adapteris WU-1b
Naudotojo vadovas

Is **Millistykki fyrir þráðlausa tengingu við farsíma WU-1a**
Millistykki fyrir þráðlausa tengingu við farsíma WU-1b
Notendahandbók

CE

NIKON CORPORATION

Illustrations show WU-1a./
Die Abbildungen zeigen den WU-1a.
Les illustrations représentent le WU-1a./
Illustrasjonene viser WU-1a./
Illustrationerna visar WU-1a./
Kuvissa on WU-1a./
Illustrationerne viser WU-1a.

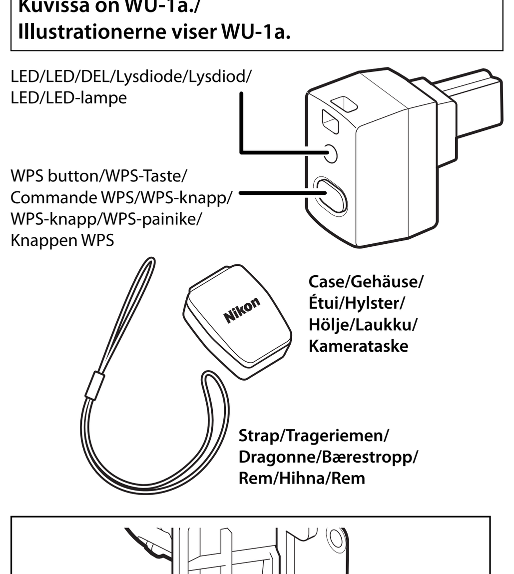

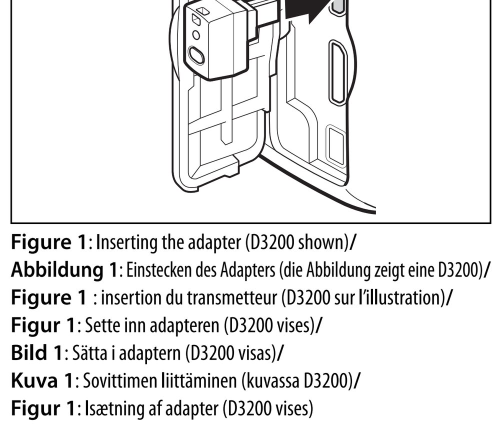

Figure 1: Inserting the adapter (D3200 shown)/
Abbildung 1: Einstecken des Adapters (die Abbildung zeigt eine D3200)/
Figure 1 : insertion du transmetteur (D3200 sur l'illustration)/
Figur 1: Sette inn adapteren (D3200 vises)/
Bild 1: Sätta i adaptern (D3200 visas)/
Kuva 1: Sovittimen liittäminen (kuvassa D3200)/
Figur 1: Isætning af adapter (D3200 vises)

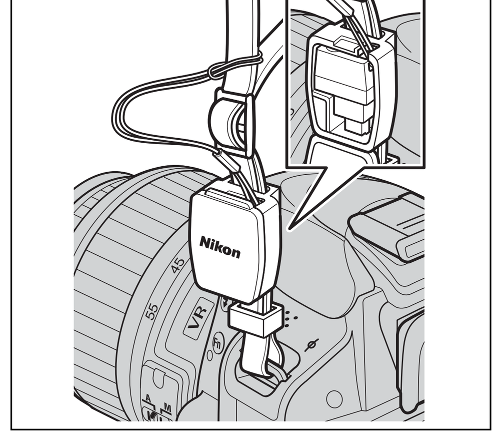

Figure 2: Example of how the strap and case should be attached/
Abbildung 2: Anbringungsbeispiel für den Trageriemen und das Gehäuse/
Figure 2 : exemple de fixation de la dragonne et de l'étui/
Figur 2: Eksempel på hvordan bærestroppen og hylsteret bør festes/
Bild 2: Exempel på hur remmen och höljet bör monteras/
Kuva 2: Esimerkki hihnan ja laukun kiinnityksestä/
Figur 2: Eksempel på påsætning af rem og kamerataske

English

Thank you for your purchase of a Nikon wireless mobile adapter that allows connections between your camera and Wi-Fi equipped smartphones, tablets, and other smart devices (for information on whether your camera can be used with the adapter, see the camera manual). Before using this product, read this manual and the documentation provided with your camera and the Wireless Mobile Adapter Utility app.

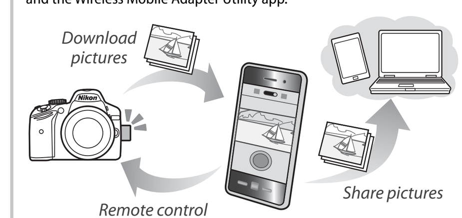

This manual describes the Android version of the Wireless Mobile Adapter Utility, specifically how to install the app and connect to the camera. Additional information on system requirements, installation, and establishing a wireless connection between the camera and the smart device can be found in the Wireless Mobile Adapter Utility manual, which is available for download from the following website.
http://nikonimglib.com/ManDL/WMAU/

For Your Safety

To prevent damage to your Nikon product or injury to yourself or to others, read the following safety precautions in their entirety before using this product. Keep these safety instructions where all those who use the product will read them.

The consequences that could result from failure to observe the precautions listed in this section are indicated by the following symbol:

⚠ This icon marks warnings, information that should be read before using this Nikon product to prevent possible injury.

WARNINGS

⚠ ***Do not disassemble***. Failure to observe this precaution could result in fire, electric shock, or other injury. Should the product break open as the result of a fall or other accident, disconnect the camera power source and take the product to a Nikon-authorized service representative for inspection.

⚠ ***Cut power immediately in the event of malfunction***. Should you notice smoke or an unusual smell coming from the product, immediately turn the camera off. Continued operation could result in injury. Once the product has cooled, remove it and take it to a Nikon-authorized service representative for inspection.

⚠ ***Do not use in the presence of flammable gas***. Failure to observe this precaution could result in explosion or fire.

⚠ ***Keep dry***. Do not immerse in or expose to water or rain. Failure to observe this precaution could result in fire or electric shock.

⚠ ***Do not handle with wet hands***. Failure to observe this precaution could result in electric shock.

⚠ ***Keep out of reach of children***. Failure to observe this precaution could result in injury. In addition, note that small parts constitute a choking hazard. Should a child swallow any part of this product, consult a physician immediately.

⚠ ***Do not remain in contact with the camera or adapter for extended periods while the products are on or in use***. Parts of the product become hot. Leaving the product in direct contact with the skin for extended periods may result in low-temperature burns.

⚠ ***Do not expose to high temperatures***. Do not leave the product in a closed vehicle under the sun or in other areas subject to extremely high temperatures. Failure to observe this precaution could result in fire or in damage to the casing or internal parts.

⚠ ***Follow the instructions of hospital and airline personnel***. This product emits radio frequency radiation that could interfere with medical or navigational equipment. Do not use this product in a hospital or on board an airplane without first obtaining the permission of hospital or airline staff.

Notices

- No part of this manual may be reproduced, transmitted, transcribed, stored in a retrieval system, or translated into any language in any form, by any means, without Nikon's prior written permission.
- Nikon reserves the right to change the specifications of the hardware and software described in this manual at any time and without prior notice.
- Nikon will not be held liable for any damages resulting from the use of this product.
- While every effort has been made to ensure that the information in this manual is accurate and complete, we would appreciate it were you to bring any errors or omissions to the attention of the Nikon representative in your area (address provided separately).

This product, which contains encryption software developed in the United States, is controlled by the United States Export Administration Regulations and may not be exported or re-exported to any country to which the United States embargoes goods. The following countries are currently subject to embargo: Cuba, Iran, North Korea, Sudan, and Syria.

If the rubber on the WU-1b USB connector is damaged, cease use immediately and request repair from a Nikon-authorized service representative.

Notices for Customers in Europe

Nikon WU-1a	Nikon WU-1b
Manufacturer: Nikon Corporation	Manufacturer: Nikon Corporation

R&TTE Directive
We, the manufacturer (Nikon Corporation) hereby declare that this product is in compliance with the essential requirements and other relevant provisions of Directive 1999/5/EC.

Symbol for Separate Collection in European Countries
This symbol indicates that electrical and electronic equipment is to be collected separately.
The following apply only to users in European countries:
- This product is designated for separate collection at an appropriate collection point. Do not dispose of as household waste.
- Separate collection and recycling helps conserve natural resources and prevent negative consequences for human health and the environment that might result from incorrect disposal.
- For more information, contact the retailer or the local authorities in charge of waste management.

On the Use of Wireless Functions
Pacemakers, hearing aids, and other medical devices can be affected by radio interference from the product, as can aircraft navigational equipment. Users with implantable cardiac pacemakers should remain at least 30 cm from the product. Turn the product off in trains and other crowded places, and either turn the product off or disable all wireless transmissions in the vicinity of medical devices, when in medical institutions and other locations in which wireless devices are prohibited, or when so instructed by airline personnel. Contact the airline for more information on using wireless devices on aircraft. If use of the wireless features of this product causes radio interference, disable the wireless features or turn the product off. Failure to observe this precaution could result in accidents or product malfunction.

Security
Although one of the benefits of this product is that it allows others to freely connect for the wireless exchange of data anywhere within its range, the following may occur if security is not enabled:
- **Data theft**: Malicious third-parties may intercept wireless transmissions to steal user IDs, passwords, and other personal information.
- **Unauthorized access**: Unauthorized users may gain access to the network and alter data or perform other malicious actions.

Note that due the design of wireless networks, specialized attacks may allow unauthorized access even when security is enabled.

Using the Wireless Mobile Adapter

Step 1 Install the app to your smart device.

1. **Find the app.**
   On your smart device , connect to the Google Play service and search for "Wireless Mobile Adapter Utility".
2. **Install the app.**
   Follow the on-screen instructions to download and install the app.

Step 2 Access the camera from your smart device.

1. **Insert the wireless mobile adapter.**
   Insert the adapter into your camera (Figure 1) and turn the camera on.
2. **Ready the smart device.**
   On the smart device, open **Wi-Fi settings** and select **WPS button connection** to ready the device for a WPS button connection.

> **WPS**
> WPS (**W**i-Fi **P**rotected **S**etup) is a standard designed to make it easy to establish a secure wireless network. For information on the steps involved and the length of time the smart device will wait for a connection, see the documentation supplied with the smart device.

3. **Press the WPS button for about 5 seconds.**
   Hold down the WPS button on the wireless mobile adapter until the LED flashes red and green.

> **Manual Wireless Connections**
> 1 Display Wi-Fi settings for the smart device.
> 2 Select the mobile adapter SSID (the default SSID begins with "Nikon_WU_"). The LED will light green when a connection is established.

Step 3 Start the Wireless Mobile Adapter Utility app.

When a connection is established, the LED will glow green and the main dialog for the Wireless Mobile Adapter Utility will be displayed on the smart device.

You can now access the camera from the smart device. For more information, consult the documentation for Wireless Mobile Adapter Utility.

Connection Status
The status of the connection between the camera and the wireless mobile adapter is shown by the adapter LED:

LED	Status
On (green)	Connected
Flashes green once every 2 s	Ready to connect
Flashes green rapidly (rate varies with connection speed)	Transmitting
Slow green flash once every 5 s	Adapter in sleep mode
Flashes red once every 0.5 s	Connection error

Sleep Mode
To reactivate the adapter after it has entered sleep mode, press the WPS button.

Restoring Default Settings
To restore default settings, keep the WPS button pressed for over 10 seconds and then press the button again when the LED flashes orange.

> ⚠ **Do not remain in contact with the camera or adapter for extended periods while the products are on or in use.**
> Parts of the product become hot. Leaving the product in direct contact with the skin for extended periods may result in low-temperature burns.

> **The Supplied Strap and Case**
> Use these accessories as shown in Figure 2 to prevent the adapter being lost or dropped.
>
> **Deactivating the Adapter**
> To end wireless transmission, turn the camera off and disconnect the adapter.
>
> **Trademark Information**
> GOOGLE PLAY is a trademark of Google Inc. All other trade names mentioned in this manual are the trademarks or registered trademarks of their respective holders.

Specifications

Type	WU-1a WU-1b
Wireless	
Standards	IEEE 802.11b, IEEE 802.11g
Communication protocols	• **IEEE 802.11b**: DSSS/CCK • **IEEE 802.11g**: OFDM
Operating frequency	2412–2462 MHz (channels 1–11)
Range (line of sight)	Approximately 10–15 m/33–49 ft
Data rate*	54 Mbps
Security	• **Authentication**: Open system, WPA2-PSK • **Encryption**: AES
Wireless setup	Supports WPS
Access protocols	Infrastructure
Data transfer protocols	PTP, PTP-IP
Power consumption	Approximately 1.65 W maximum
Operating environment	• **Temperature**: 0–40 °C/32–104 °F • **Humidity**: Less than 85% (no condensation)
Approximate dimensions (W × H × D)	• **WU-1a**: 18 × 21 × 10 mm/0.7 × 0.8 × 0.4 in. • **WU-1b**: 18 × 23 × 10 mm/0.7 × 0.9 × 0.4 in.
Weight	Approximately 3 g/0.1 oz (body only)

* Maximum logical data rates according to IEEE standard. Actual rates may differ.

Deutsch

Vielen Dank für Ihren Kauf eines Funkadapters für mobile Geräte von Nikon, mit dem Sie Ihre Kamera an Smartphones, Tablet-PCs und andere Smart-Geräte mit Wi-Fi-Funktion anschließen können (ob Ihre Kamera mit diesem Adapter verwendet werden kann, können Sie im Kamerahandbuch nachlesen). Lesen Sie dieses Handbuch und die Dokumentation Ihrer Kamera und der Wireless Mobile Adapter Utility-App, bevor Sie dieses Gerät verwenden.

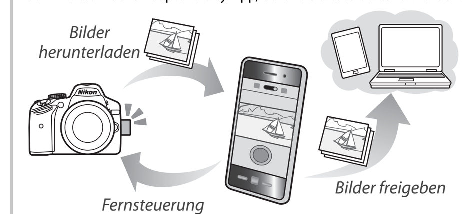

Diese Anleitung beschreibt die Android-Version des Wireless Mobile Adapter Utility. Insbesondere wird erklärt, wie die App installiert und die Verbindung zur Kamera hergestellt wird. Weiterführende Informationen zu den Systemvoraussetzungen, zur Installation und zum Aufbau einer Verbindung zwischen Kamera und Smartphone bzw. Tablet-PC finden Sie im Handbuch zum Wireless Mobile Adapter Utility, das von der folgenden Website heruntergeladen werden kann.
http://nikonimglib.com/ManDL/WMAU/

Für Ihre Sicherheit

Bitte lesen Sie diese Sicherheitshinweise aufmerksam durch, bevor Sie Ihr Nikon-Produkt in Betrieb nehmen, um Schäden am Produkt zu vermeiden oder einer möglichen Verletzung vorzubeugen. Halten Sie diese Sicherheitshinweise für alle Personen griffbereit, die dieses Produkt benutzen werden.
Die Folgen, die entstehen können, wenn die in diesem Abschnitt aufgeführten Vorsichtsmaßnahmen nicht beachtet werden, werden mit dem folgenden Symbol gekennzeichnet:

⚠ Dieses Symbol kennzeichnet die Warnhinweise, die gelesen werden sollten, bevor Sie dieses Nikon-Produkt verwenden, um eine mögliche Verletzung zu vermeiden.

WARNHINWEISE

⚠ ***Nehmen Sie das Gerät nicht auseinander.*** Eine Missachtung dieser Vorsichtsmaßnahme kann einen Brand, Stromschlag oder eine andere Verletzung verursachen. Ist das Gerät aufgrund eines Sturzes oder eines anderen Unfalls aufgebrochen, trennen Sie die Kamera vom Netz und bringen Sie das Gerät zur Untersuchung zum Nikon-Kundendienst.

⚠ ***Schalten Sie das Gerät bei einer Fehlfunktion sofort aus.*** Sollten Sie bemerken, dass Rauch oder ein ungewöhnlicher Geruch aus dem Gerät austritt, schalten Sie die Kamera sofort aus. Eine weitere Verwendung kann zu einer Verletzung führen. Hat sich das Gerät abgekühlt, nehmen Sie es heraus und bringen Sie es zur Untersuchung zum Nikon-Kundendienst.

⚠ ***Benutzen Sie das Gerät nicht in der Nähe von brennbarem Gas.*** Eine Missachtung dieser Vorsichtsmaßnahme kann zu einer Explosion oder einem Brand führen.

⚠ ***Halten Sie das Gerät von Wasser fern.*** Tauchen Sie das Gerät nicht in Wasser und schützen Sie es vor Nässe. Eine Missachtung dieser Vorsichtsmaßnahme kann einen Brand oder Stromschlag verursachen.

⚠ ***Berühren Sie das Gerät nicht mit nassen Händen.*** Eine Missachtung dieser Vorsichtsmaßnahme kann einen Stromschlag verursachen.

⚠ ***Bewahren Sie das Gerät außerhalb der Reichweite von Kindern auf.*** Eine Missachtung dieser Vorsichtsmaßnahme kann eine Verletzung verursachen. Beachten Sie außerdem, dass die Kleinteile eine Erstickungsgefahr darstellen. Sollte ein Kind ein Kleinteil dieses Geräts verschlucken, suchen Sie umgehend einen Arzt auf.

⚠ ***Berühren Sie die Kamera oder den Adapter nicht über einen längeren Zeitraum, während die Geräte eingeschaltet sind oder verwendet werden.*** Die Teile des Geräts können heiß werden. Haben Sie mit dem Gerät über einen längeren Zeitraum Hautkontakt, kann dies zu Niedrigtemperaturverbrennungen führen.

⚠ ***Vermeiden Sie hohe Temperaturen.*** Lassen Sie das Gerät nicht in einem geschlossenen Fahrzeug in der Sonne liegen oder an anderen Orten mit extrem hohen Temperaturen. Eine Missachtung dieser Vorsichtsmaßnahme kann zu einem Brand oder einer Beschädigung des Gehäuses oder der Teile im Geräteinneren führen.

⚠ ***Folgen Sie den Anweisungen von Krankenhaus- oder Flugzeugpersonal.*** Dieses Gerät gibt Funkfrequenzstrahlungen ab, die sich störend auf medizinische oder Navigationsgeräte auswirken können. Verwenden Sie dieses Gerät in Krankenhäusern oder Flugzeugen erst, wenn Sie eine Erlaubnis durch das Krankenhaus- oder Flugzeugpersonal erhalten haben.

Hinweise

- Kein Teil dieses Handbuchs darf ohne die ausdrückliche schriftliche Genehmigung von Nikon weder vollständig noch teilweise vervielfältigt, übertragen, transkribiert, in einem Datenabfragesystem gespeichert oder übersetzt werden.
- Nikon behält sich das Recht vor, die in diesem Handbuch beschriebenen technischen Daten der Hardware und Software jederzeit und ohne Vorankündigung zu ändern.
- Nikon übernimmt keine Haftung für Schäden, die durch den unsachgemäßen Gebrauch des Produkts entstehen.
- Die Handbücher wurden mit größter Sorgfalt erstellt, um die Angaben genau und vollständig darzustellen. Sollten Sie dennoch Fehler darin entdecken oder Verbesserungsvorschläge haben, wäre Nikon für einen entsprechenden Hinweis sehr dankbar. (Die Adresse der Nikon-Vertretung in Ihrer Nähe ist separat aufgeführt.)

Dieses Produkt enthält in den USA entwickelte Verschlüsselungssoftware und unterliegt den US-Ausfuhrbestimmungen. Es darf nicht direkt oder indirekt in Länder exportiert werden, gegen die die USA ein Handelsembargo verhängt haben. Derzeit betrifft das Handelsembargo die folgenden Länder: Kuba, Iran, Nordkorea, Sudan und Syrien.

Wenn die Gummimanschette am USB-Anschluss des WU-1b beschädigt ist, dürfen Sie den WU-1b auf keinen Fall weiter verwenden. Wenden Sie sich an den Nikon-Kundendienst, um den WU-1b reparieren zu lassen.

Hinweise für die Kunden in Europa

Nikon WU-1a	Nikon WU-1b
Hersteller: Nikon Corporation	Hersteller: Nikon Corporation

R&TTE-Richtlinie
Hiermit erklären wir, der Hersteller (Nikon Corporation), dass dieses Produkt den erforderlichen Anforderungen und anderen relevanten Maßnahmen der Richtlinie 1999/5/EG entspricht.

Symbol zur getrennten Entsorgung in den europäischen Ländern
Durch dieses Symbol wird angezeigt, dass elektrische und elektronische Geräte getrennt entsorgt werden muss.
Folgendes gilt für Verbraucher in europäischen Ländern:
- Dieses Produkt muss an einer geeigneten Sammelstelle separat entsorgt werden. Eine Entsorgung über den Hausmüll ist unzulässig.
- Durch getrennte Entsorgung und Recycling können natürliche Rohstoffe bewahrt und durch falsche Entsorgung verursachte, schädliche Folgen für die menschliche Gesundheit und Umwelt verhindert werden.
- Weitere Informationen erhalten Sie bei Ihrem Fachhändler oder bei den für die Abfallentsorgung zuständigen Behörden bzw. Unternehmen.

Über die Verwendung von kabellosen Funktionen
Herzschrittmacher, Hörgeräte und andere medizinische Geräte können durch die Funkstörung des Geräts sowie von Flugzeugnavigationsgeräten gestört werden. Benutzer mit implantierten Herzschrittmachern sollten einen Mindestabstand von 30 cm zum Gerät einhalten. Schalten Sie das Gerät in Zügen und Menschenmengen aus und schalten Sie das Gerät entweder aus oder deaktivieren Sie alle kabellosen Übertragungen in der Nähe von medizinischen Geräten, wenn Sie sich in medizinischen Einrichtungen und anderen Orten aufhalten, wo kabellose Geräte nicht verwendet werden dürfen, oder wenn Sie das Flugzeugpersonal dazu auffordert. Erkundigen Sie sich für weitere Informationen bei der Fluggesellschaft über die Verwendung von kabellosen Geräten im Flugzeug. Wenn die Nutzung der kabellosen Funktionen dieses Geräts eine Funkstörung verursacht, deaktivieren Sie die kabellosen Funktionen oder schalten Sie das Gerät aus. Eine Missachtung dieser Vorsichtsmaßnahme kann Unfälle oder eine Fehlfunktion des Geräts verursachen.

Sicherheit
Obwohl einer der Vorteile dieses Geräts darin besteht, anderen den freien Zugriff für einen kabellosen Datenaustausch überall innerhalb der Reichweite des Geräts zu ermöglichen, kann Folgendes auftreten, wenn die Sicherheitsfunktion nicht aktiviert wird:
- **Datendiebstahl**: Böswillige Dritte können die kabellosen Übertragungen abfangen, um Benutzer-IDs, Passwörter und andere persönliche Informationen zu stehlen.
- **Nicht autorisierter Zugang**: Nicht autorisierte Benutzer können sich den Zugang zum Netzwerk verschaffen und die Daten verändern oder andere böswillige Handlungen durchführen.

Beachten Sie, dass aufgrund der Gestaltung von Wireless LANs spezialisierte Angriffe den nicht autorisierten Zugang zulassen können, selbst wenn die Sicherheitsfunktion aktiviert ist.

Verwendung des Funkadapters für mobile Geräte

Schritt 1 Installieren Sie die App auf Ihr Smart-Gerät.

1. **Finden Sie die App.**
   Stellen Sie auf Ihrem Smart-Gerät eine Verbindung zum Google Play-Dienst her und suchen Sie nach dem »Wireless Mobile Adapter Utility«.
2. **Installieren Sie die App.**
   Folgen Sie den Anweisungen auf dem Bildschirm, um die App herunterzuladen und zu installieren.

Schritt 2 Greifen Sie von Ihrem Smart-Gerät aus auf die Kamera zu.

1. **Stecken Sie den Funkadapter für mobile Geräte hinein.**
   Stecken Sie den Adapter in Ihre Kamera (Abbildung 1) hinein und schalten Sie die Kamera ein.
2. **Bereiten Sie das Smart-Gerät vor.**
   Öffnen Sie im Smart-Gerät die **WLAN-Einstellungen** und wählen Sie **WPS-Tastenverbindung**, um das Gerät für eine WPS-Tastenverbindung vorzubereiten.

> **WPS**
> WPS (**W**i-Fi **P**rotected **S**etup) ist ein Standard für die einfache Herstellung eines sicheren Wireless LANs. Die Informationen über die damit verbundenen Schritte und die erforderliche Wartezeit des Smart-Gerätes für die Herstellung einer Verbindung finden Sie in der beiliegenden Dokumentation des Smart-Gerätes.

3. **Drücken Sie etwa 5 Sekunden lang die WPS-Taste.**
   Halten Sie die WPS-Taste am Funkadapter für mobile Geräte gedrückt, bis die LED rot und grün blinkt.

> **Manuelle kabellose Verbindungen**
> 1 Zeigen Sie die Wi-Fi-Einstellungen für das Smart-Gerät an.
> 2 Wählen Sie die SSID des Funkadapters (die Standard-SSID beginnt mit »Nikon_WU_«). Die LED leuchtet grün, wenn eine Verbindung hergestellt ist.

Schritt 3 Starten Sie die Wireless Mobile Adapter Utility-App.

Wenn eine Verbindung hergestellt ist, leuchtet die LED grün und der Hauptdialog für das Wireless Mobile Adapter Utility wird auf dem Smart-Gerät angezeigt.

Sie können jetzt vom Smart-Gerät aus auf die Kamera zugreifen. Weitere Informationen finden Sie in der Dokumentation des Wireless Mobile Adapter Utilitys.

Verbindungsstatus
Der Verbindungsstatus zwischen der Kamera und dem Funkadapter für mobile Geräte wird durch die Adapter-LED angezeigt:

LED	Status
Ein (grün)	Verbunden
Blinkt einmal alle 2 s grün	Bereit für die Verbindung
Blinkt schnell grün (die Rate variiert mit der Verbindungsgeschwindigkeit)	Übertragung
Langsames grünes Blinken einmal alle 5 s	Adapter im Ruhemodus
Blinkt einmal alle 0,5 s rot	Verbindungsfehler

Ruhemodus
Drücken Sie die WPS-Taste, um den Adapter wieder zu aktivieren, nachdem er in den Ruhemodus übergegangen ist.

Wiederherstellen der Standardeinstellungen
Halten Sie die WPS-Taste länger als 10 Sekunden gedrückt und drücken Sie anschließend die Taste erneut, wenn die LED orange blinkt, um die Standardeinstellungen wiederherzustellen.

> ⚠ **Berühren Sie die Kamera oder den Adapter nicht über einen längeren Zeitraum, während die Geräte eingeschaltet sind oder verwendet werden.**
> Die Teile des Geräts können heiß werden. Haben Sie mit dem Gerät über einen längeren Zeitraum Hautkontakt, kann dies zu Niedrigtemperaturverbrennungen führen.

> **Der beiliegende Trageriemen und das Gehäuse**
> Verwenden Sie das Zubehör wie in Abbildung 2 gezeigt, um zu verhindern, dass der Adapter verloren geht oder fallen gelassen wird.
>
> **Deaktivieren des Adapters**
> Schalten Sie die Kamera aus und ziehen Sie den Adapter ab, um die kabellose Übertragung zu beenden.
>
> **Warenzeichen-Informationen**
> GOOGLE PLAY ist ein Warenzeichen von Google Inc. Alle anderen in diesem Handbuch erwähnten Warenzeichen sind die Warenzeichen oder eingetragenen Warenzeichen der jeweiligen Eigentümer.

Technische Daten

Typ	WU-1a WU-1b
Kabellos	
Standards	IEEE 802.11b, IEEE 802.11g
Kommunikationsprotokolle	• **IEEE 802.11b**: DSSS/CCK • **IEEE 802.11g**: OFDM
Betriebsfrequenz	2.412–2.462 MHz (Kanäle 1–11)
Reichweite (Sichtlinie)	Etwa 10–15 m
Datenraten*	54 MBit/s
Sicherheit	• **Authentifizierung**: Offenes System, WPA2-PSK • **Verschlüsselung**: AES
Einrichtung des Wireless LANs	Unterstützt WPS
Zugriffsprotokolle	Infrastruktur
Datenübertragungsprotokolle	PTP, PTP-IP
Leistungsaufnahme	Max. etwa 1,65 W
Betriebsumgebung	• **Temperatur**: 0–40 °C • **Luftfeuchtigkeit**: Unter 85 % (nicht kondensierend)
Ungefähre Abmessungen (B×H×T)	• **WU-1a**: 18 × 21 × 10 mm • **WU-1b**: 18 × 23 × 10 mm
Gewicht	Etwa 3 g (nur Gehäuse)

* Maximale logische Datenraten nach IEEE-Standard. Die tatsächlichen Raten können hiervon abweichen.

Français

Nous vous remercions d'avoir acheté un transmetteur sans fil Nikon pour mobile, qui permet de connecter votre appareil photo à des périphériques mobiles, comme des smartphones et des tablettes, équipés du Wi-Fi (pour savoir si votre appareil photo peut être utilisé avec le transmetteur, reportez-vous au manuel de l'appareil photo). Avant d'utiliser ce produit, veuillez lire ce manuel et la documentation fournie avec votre appareil photo et avec l'appli Wireless Mobile Adapter Utility.

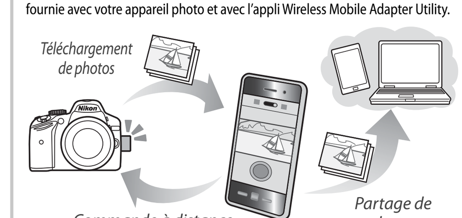

Ce document décrit la version Android de Wireless Mobile Adapter Utility et en particulier l'installation de l'appli et la connexion à l'appareil photo. D'autres informations relatives à la configuration système requise, à l'installation et à l'établissement d'une connexion sans fil entre l'appareil photo et le périphérique mobile sont disponibles dans le manuel de Wireless Mobile Adapter Utility, téléchargeable depuis le site Web suivant.
http://nikonimglib.com/ManDL/WMAU/

Pour votre sécurité

Afin d'éviter d'endommager votre produit Nikon et de vous blesser ou de blesser un tiers, lisez attentivement et intégralement les consignes de sécurité ci-dessous avant d'utiliser ce produit. Conservez ces consignes de sécurité dans un endroit facilement accessible à tous ceux qui pourraient se servir du produit.

Les conséquences pouvant survenir suite au non-respect des consignes répertoriées dans cette section sont indiquées par le symbole suivant :

⚠ Cette icône signale les avertissements et les informations que vous devez lire avant d'utiliser ce produit Nikon, afin d'éviter toute blessure potentielle.

AVERTISSEMENTS

⚠ ***Ne pas démonter.*** Le non-respect de cette consigne peut provoquer un incendie, une électrocution ou une autre blessure. Si le produit s'ouvre à cause d'une chute ou de tout autre accident, retirez l'accumulateur de l'appareil photo et/ou débranchez l'adaptateur secteur et confiez le produit à un centre Nikon agréé pour le faire vérifier.

⚠ ***En cas de dysfonctionnement, couper immédiatement le courant.*** En cas d'apparition de fumée ou d'une odeur inhabituelle provenant du produit, mettez immédiatement l'appareil photo hors tension. Continuer d'utiliser le matériel risque d'entraîner des blessures. Une fois que le produit a refroidi, retirez-le et confiez-le à un centre Nikon agréé pour le faire vérifier.

⚠ ***Ne pas utiliser en présence de gaz inflammable.*** Le non-respect de cette consigne peut provoquer une explosion ou un incendie.

⚠ ***Tenir au sec.*** N'immergez pas le produit dans l'eau et ne l'exposez pas à la pluie. Le non-respect de cette consigne peut provoquer un incendie ou une électrocution.

⚠ ***Ne pas manipuler avec les mains mouillées.*** Le non-respect de cette consigne peut provoquer une électrocution.

⚠ ***Tenir hors de portée des enfants.*** Le non-respect de cette consigne peut provoquer des blessures. En outre, notez que les petites pièces présentent un risque d'étouffement. Si un enfant avalait une pièce quelconque de ce produit, consultez un médecin immédiatement.

⚠ ***Ne pas rester longtemps au contact direct de l'appareil photo ou du transmetteur lorsque ceux-ci sont sous tension ou en cours d'utilisation.*** Certains éléments de ce produit peuvent devenir chauds. Laisser ce produit en contact direct avec la peau pendant de longues périodes peut entraîner des brûlures superficielles.

⚠ ***Ne pas exposer à des températures élevées.*** Ne laissez pas le produit dans un véhicule fermé en plein soleil, ni dans un endroit exposé à des températures extrêmement élevées. Le non-respect de cette consigne peut provoquer un incendie ou endommager le revêtement extérieur ou les pièces internes.

⚠ ***Suivre les instructions dispensées par le personnel hospitalier ou aérien.*** Ce produit émet des radiations de fréquence radio susceptibles d'interférer avec le matériel médical ou de navigation. N'utilisez pas ce produit dans un hôpital ni à bord d'un avion sans avoir obtenu au préalable l'autorisation du personnel hospitalier ou aérien.

Avertissements

- Ce manuel ne doit pas être reproduit, transmis, transcrit, stocké dans un système de recherche documentaire ou traduit en une langue quelconque, en tout ou en partie, et quels qu'en soient les moyens, sans accord écrit préalable de Nikon.
- Nikon se réserve le droit de modifier les caractéristiques techniques du matériel ou des logiciels décrits dans ce manuel à tout moment et sans préavis.
- Nikon ne sera pas tenu responsable des dommages résultant de l'utilisation de ce produit.
- Bien que tous les efforts aient été apportés pour vous fournir des informations précises et complètes dans ce manuel, nous vous saurions gré de porter à l'attention du représentant Nikon de votre pays, toute erreur ou omission ayant pu échapper à notre vigilance (les adresses sont fournies séparément).

Ce produit, qui contient un logiciel de cryptage mis au point aux États-Unis, est contrôlé par les réglementations des exportations américaines (United States Export Administration Regulations) et ne devra pas être exporté ni ré-exporté vers un pays sur lequel les États-Unis exercent un embargo. Les pays suivants sont actuellement sous embargo : Cuba, Iran, Corée du Nord, Soudan et Syrie.

Si le caoutchouc situé sur le connecteur USB du WU-1b est endommagé, cessez immédiatement toute utilisation et confiez le produit à un représentant Nikon agréé pour le faire réparer.

Avertissements à l'attention des clients résidant en Europe

Nikon WU-1a	Nikon WU-1b
Fabricant : Nikon Corporation	Fabricant : Nikon Corporation

Directive R&TTE
Par la présente, nous, le fabricant (Nikon Corporation), déclarons que ce produit est conforme aux exigences et autres clauses de la Directive 1999/5/CE.

Symbole de tri sélectif dans les pays européens
Ce symbole indique que le matériel électrique et électronique doit être jeté dans les conteneurs appropriés.
Les mentions suivantes s'appliquent uniquement aux utilisateurs situés dans les pays européens :
- Ce produit doit être jeté dans un point de collecte approprié. Il ne doit pas être jeté avec les déchets ménagers.
- Le tri sélectif et le recyclage permettent de préserver les ressources naturelles et d'éviter les conséquences négatives pour la santé humaine et l'environnement, qui peuvent être provoquées par une élimination incorrecte.
- Pour plus d'informations, contactez votre revendeur ou les autorités locales chargées de la gestion des déchets.

À propos de l'utilisation de fonctions sans fil
Les pacemakers, les appareils de correction auditive et autres appareils médicaux peuvent être affectés par les interférences radio générées par ce produit. Il en est de même pour les systèmes de navigation des avions. Les utilisateurs ayant un pacemaker implantable doivent être situés à au moins 30 cm du produit. Mettez le produit hors tension dans les trains et autres lieux bondés, et mettez le produit hors tension ou désactivez toutes les transmissions sans fil à proximité d'appareils médicaux, dans les établissements médicaux et dans d'autres lieux où les dispositifs sans fil sont interdits, ou à la demande du personnel aérien. Prenez contact avec la compagnie aérienne pour en savoir plus sur l'utilisation des dispositifs sans fil à bord des avions. Si l'utilisation des fonctionnalités sans fil de ce produit provoque des interférences radio, désactivez-les ou mettez le produit hors tension. Le non-respect de cette consigne peut provoquer des accidents ou un dysfonctionnement du produit.

Sécurité
L'un des avantages de ce produit est qu'il permet aux personnes de se connecter librement afin d'échanger des données sans fil en tout lieu, dans la limite de sa portée. Néanmoins, vous pouvez être confronté aux situations suivantes si les fonctions de sécurité ne sont pas activées :
- **Vol de données** : il se peut que des tiers malveillants interceptent les transmissions sans fil afin de voler des identifiants, des mots de passe et autres informations personnelles.
- **Accès non autorisé** : des utilisateurs non autorisés peuvent avoir accès au réseau et modifier des données ou réaliser d'autres actions malveillantes.

Notez qu'en raison de la conception des réseaux sans fil, des attaques spécialisées peuvent permettre un accès non autorisé même si les fonctions de sécurité sont activées.

Utilisation du transmetteur sans fil pour mobile

Étape 1 Installez l'appli sur votre périphérique mobile.

1. **Recherchez l'appli**
   Sur votre périphérique mobile, connectez-vous au service Google Play et recherchez « Wireless Mobile Adapter Utility ».
2. **Installez l'appli**
   Suivez les instructions affichées à l'écran pour télécharger et installer l'appli.

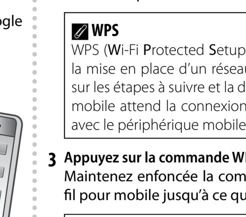

Étape 2 Accédez à l'appareil photo depuis votre périphérique mobile.

1. **Insérez le transmetteur sans fil pour mobile.**
   Insérez le transmetteur dans votre appareil photo (Figure 1) et mettez l'appareil photo sous tension.
2. **Préparez le périphérique mobile.**
   Sur le périphérique mobile, ouvrez **Paramètres Wi-Fi** et sélectionnez **Connexion bouton WPS** pour préparer le périphérique à une connexion par commande WPS.

> **WPS**
> WPS (**W**i-Fi **P**rotected **S**etup) est une norme conçue pour faciliter la mise en place d'un réseau sans fil sécurisé. Pour en savoir plus sur les étapes à suivre et la durée pendant laquelle le périphérique mobile attend la connexion, consultez la documentation fournie avec le périphérique mobile.

3. **Appuyez sur la commande WPS pendant 5 secondes environ.**
   Maintenez enfoncée la commande WPS sur le transmetteur sans fil pour mobile jusqu'à ce que la DEL clignote en rouge et vert.

> **Connexions sans fil manuelles**
> 1 Affichez les paramètres Wi-Fi du périphérique mobile.
> 2 Sélectionnez le SSID du transmetteur pour mobile (le SSID par défaut commence par « Nikon_WU_ »). La DEL s'allume en vert lorsque la connexion est établie.

Étape 3 Désactivez le transmetteur.

Lorsque la connexion est établie, la DEL s'allume en vert, et la boîte de dialogue principale de Wireless Mobile Adapter Utility s'affiche sur le périphérique mobile.

Vous pouvez dès à présent accéder à l'appareil photo depuis le périphérique mobile. Pour en savoir plus, consultez la documentation relative à Wireless Mobile Adapter Utility.

État de la connexion
L'état de la connexion entre l'appareil photo et le transmetteur sans fil pour mobile est indiqué par la DEL du transmetteur :

DEL	État
Fixe (vert)	Connecté
Clignote en vert une fois toutes les 2 s	Prêt à la connexion
Clignote rapidement en vert (la cadence varie en fonction de la vitesse de la connexion)	Transmission en cours
Clignote lentement en vert une fois toutes les 5 s	Transmetteur en mode veille
Clignote en rouge une fois toutes les 0,5 s	Erreur de connexion

Mode veille
Pour réactiver le transmetteur après son entrée en mode veille, appuyez sur la commande WPS.

Rétablissement des réglages par défaut
Pour rétablir les réglages par défaut, maintenez enfoncée la commande WPS pendant plus de 10 secondes, puis appuyez à nouveau sur cette commande lorsque la DEL clignote en orange.

> ⚠ **Ne pas rester longtemps au contact direct de l'appareil photo ou du transmetteur lorsque ceux-ci sont sous tension ou en cours d'utilisation.**
> Certains éléments de ce produit peuvent devenir chauds. Laisser ce produit en contact direct avec la peau pendant de longues périodes peut entraîner des brûlures superficielles.

> **La dragonne et l'étui fournis**
> Utilisez ces accessoires comme indiqué sur la Figure 2 pour ne pas perdre ou faire tomber le transmetteur.
>
> **Désactivation du transmetteur**
> Pour arrêter la transmission sans fil, mettez l'appareil photo hors tension et déconnectez le transmetteur.
>
> **Informations sur les marques commerciales**
> GOOGLE PLAY est une marque commerciale de Google Inc. Tous les autres noms de marques mentionnés dans ce manuel sont des marques commerciales ou des marques déposées de leurs détenteurs respectifs.

Caractéristiques techniques

Type	WU-1a WU-1b
Sans fil	
Normes	IEEE 802.11b, IEEE 802.11g
Protocoles de communication	• **IEEE 802.11b** : DSSS/CCK • **IEEE 802.11g** : OFDM
Fréquence de fonctionnement	2412–2462 MHz (canaux 1–11)
Portée (sans obstacle)	Environ 10–15 m
Vitesse de transfert des données*	54 Mbit/s
Sécurité	• **Authentification** : système ouvert, WPA2-PSK • **Cryptage** : AES
Configuration sans fil	Prend en charge WPS
Protocoles d'accès	Infrastructure
Protocoles de transfert des données	PTP, PTP-IP
Consommation	Environ 1,65 W maximum
Conditions de fonctionnement	• **Température** : 0–40 °C • **Humidité** : inférieure à 85 % (sans condensation)
Dimensions approximatives (L×H×P)	• **WU-1a**: 18 × 21 × 10 mm • **WU-1b**: 18 × 23 × 10 mm
Poids	Environ 3 g (corps uniquement)

* Vitesses de transfert des données logiques maximales selon la norme IEEE. Les vitesses réelles peuvent varier.

Norsk

Takk for at du valgte å kjøpe en Nikon-trådløs mobiladapter som tillater tilkoblinger mellom kameraet ditt og Wi-Fi-utstyrte smarttelefoner, nettbrett og andre smartenheter (for informasjon om kameraet ditt kan brukes med adapteren eller ikke, se kameraets bruksanvisning). Før du bruker dette produktet, les denne bruksanvisningen og dokumentasjonen som fulgte med kameraet ditt og den trådløse Wireless Mobile Adapter Utility-app'en.

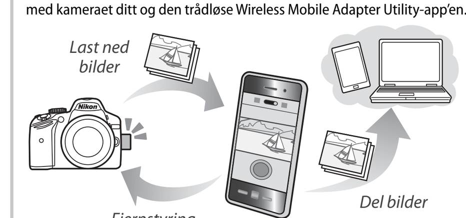

Denne bruksanvisningen beskriver Android-versjonen av Wireless Mobile Adapter Utility, nærmere bestemt hvordan du installerer app'en og kobler til kameraet. Tilleggsinformasjon om systemkrav, installasjon og etablering av en trådløs nettverkstilkobling mellom kameraet og smartenheten finner du i bruksanvisningen for Wireless Mobile Adapter Utility, som er tilgjengelig for nedlastning fra følgende nettside.
http://nikonimglib.com/ManDL/WMAU/

For din sikkerhet

For å forhindre skade på ditt Nikon-produkt eller skade på deg selv eller andre, les følgende sikkerhetsforholdsregler i sin helhet før du bruker dette produktet. Oppbevar disse sikkerhetsinstruksjonene et sted der alle som bruker produktet kan lese dem.

Konsekvensene som kan oppstå dersom forholdsreglene som er listet opp i dette avsnittet ikke overholdes, indikeres av følgende symbol:

⚠ Dette ikonet markerer advarsler, informasjon som skal leses før bruk av dette Nikon-produktet for å forhindre mulig skade.

ADVARSLER

⚠ ***Må ikke demonteres.*** Dersom denne forholdsregelen ikke overholdes, kan det føre til brann, elektrisk støt eller annen skade. Dersom produktet åpnes på grunn av et fall eller en annen ulykke, koble fra kameraets strømkilde og ta produktet med til en Nikon-autorisert servicerepresentant for inspisering.

⚠ ***Kutt strømmen øyeblikkelig dersom en funksjonsfeil forekommer.*** Dersom du oppdager at det kommer røyk eller en uvanlig lukt fra produktet, skru kameraet av øyeblikkelig. Fortsatt drift kan føre til skade. Når produktet har kjølt seg ned, fjern det og ta med det til en Nikon-autorisert servicerepresentant for inspisering.

⚠ ***Må ikke brukes i nærheten av lett antennelig gass.*** Dersom denne forholdsregelen ikke overholdes, kan det føre til eksplosjon eller brann.

⚠ ***Hold tørr. Må ikke dyppes i eller utsettes for vann eller regn.*** Dersom denne forholdsregelen ikke overholdes, kan det føre til brann eller elektrisk støt.

⚠ ***Må ikke håndteres med våte hender.*** Dersom denne forholdsregelen ikke overholdes, kan det føre til elektrisk støt.

⚠ ***Hold utenfor barns rekkevidde.*** Dersom denne forholdsregelen ikke overholdes, kan det føre til personskade. Merk deg i tillegg at små deler utgjør en kvelningsfare. Dersom et barn skulle komme til å svelge en del fra dette produktet, konsulter en lege øyeblikkelig.

⚠ ***Du må ikke være i kontakt med kameraet eller adapteren over lengre perioder når produktene er på eller i bruk.*** Deler av produktet blir varme. Å la produktet være i kontakt med huden over lengre perioder kan føre til forbrenninger av lavere grad.

⚠ ***Må ikke utsettes for høye temperaturer.*** Ikke la produktet være i et lukket kjøretøy under solen eller i andre områder som utsettes for ekstremt høye temperaturer. Dersom denne forholdsregelen ikke overholdes, kan det føre til brann eller skade på hylsteret eller innvendige deler.

⚠ ***Følg instruksjonene fra sykehus- og luftfartspersonell.*** Dette produktet sender ut radiofrekvensstråling som kan forstyrre medisinsk eller navigeringsutstyr. Ikke bruk dette produktet på et sykehus eller ombord på et fly uten at du først har fått tillatelse fra sykehus- eller flypersonalet.

Merknader

- Ingen del av denne bruksanvisningen må reproduseres, overføres, transkriberes, oppbevares i et gjenfinningssystem eller oversettes til et annet språk i noen som helst form, på noen som helst måte, uten foregående skriftlig tillatelse fra Nikon.
- Nikon forbeholder seg retten når som helst og uten forvarsel til å endre spesifikasjonene for maskinvare og programvare som beskrives i denne bruksanvisningen.
- Nikon kan ikke holdes ansvarlig for skader som oppstår som resultat av bruk av dette produktet.
- Selv om alt er blitt gjort for å sørge for at informasjonen i denne bruksanvisningen er nøyaktig og fullstendig, vil vi sette pris på om du gjør Nikon-representanten i ditt område (adressen angis separat) oppmerksom på eventuelle feil eller utelatelser.

Dette produktet, som inneholder krypteringsprogramvare utviklet i USA, reguleres av de amerikanske eksportadministrasjonsreguleringene og må ikke eksporteres eller reeksporteres til et land der USA forbyr eksport av varer. Eksport er for øyeblikket forbudt til følgende land: Cuba, Iran, Nord-Korea, Sudan og Syria.

Dersom gummien på USB-kontakten WU-1b er skadet, avslutt bruken øyeblikkelig og be om reparasjon fra en Nikon-autorisert servicerepresentant.

Merknader for kunder i Europa

Nikon WU-1a	Nikon WU-1b
Produsent: Nikon Corporation	Produsent: Nikon Corporation

R&TTE-direktiv
Vi, produsenten (Nikon Corporation), erklærer herved at dette produktet er i samsvar med de grunnkravene og andre relevante bestemmelser til EU-direktiv 1999/5/EF.

Symbol for separat innsamling i europeiske land
Dette symbolet angir at elektrisk og elektronisk utstyr skal kasseres separat.
Det følgende gjelder bare for kunder i europeiske land:
- Dette produktet skal behandles som spesialavfall og kastes ved en miljøstasjon. Må ikke kasseres sammen med husholdningsavfall.
- Separat kassering og resirkulering hjelper til med å konservere naturlige ressurser og med å forhindre negative konsekvenser for menneskelig helse og miljøet, som kan resultere i hvis ukorrekt avhending kan resultere i.
- Hvis du vil ha mer informasjon, kontakter du forhandleren eller de lokale myndighetene som har ansvaret for avfallshåndtering.

Om bruk av trådløse funksjoner
Pacemakere, høreapparater og andre medisinske enheter kan påvirkes av radioforstyrrelse fra produktet, og det samme gjelder for navigasjonsutstyr. Brukere med implanterte hjertepacemakere bør oppholde seg minst 30 cm fra produktet. Skru av produktet på tog og andre fullpakkede steder, og skru enten produktet av eller deaktiver all trådløs sending i nærheten av medisinsk utstyr, på medisinske institusjoner og andre steder der trådløse enheter er forbudt, eller når du blir bedt om å gjøre det av flypersonell. Kontakt flyselskapet for mer informasjon om bruk av trådløse enheter på luftfartøy. Dersom bruk av trådløse funksjoner på dette produktet fører til radioforstyrrelse, deaktiver de trådløse funksjonene eller skru av produktet. Dersom denne forholdsregelen ikke overholdes, kan det føre til ulykker eller funksjonsfeil på produktet.

Sikkerhet
Selv om en av fordelene til dette produktet er at det lar andre fritt koble seg til trådløs utveksling av data hvor som helst innenfor dens rekkevidde, kan det følgende forekomme dersom sikkerheten ikke er aktivert:
- **Datatyveri**: Ondsinnede tredjeparter kan snappe opp trådløse overføringer for å stjele brukeridentifikasjoner, passord og annen personlig informasjon.
- **Uberettiget tilgang**: Uberettigete brukere kan skaffe seg tilgang til nettverket og endre data eller utføre andre ondsinnede handlinger.

Merk deg at på grunn av utformingen av trådløse nettverk, kan spesialiserte angrep resultere i uberettiget tilgang selv om sikkerheten er aktivert.

Bruke den trådløse mobiladapteren

Trinn 1 Installer app'en på din smartenhet.

1. **Finn app'en.**
   Koble til Google Play-tjenesten på smartenheten din, og søk etter "Wireless Mobile Adapter Utility".
2. **Installer app'en.**
   Følg instruksjonene på skjermen for å laste ned og installere app'en.

Trinn 2 Få tilgang til kameraet fra din smartenhet.

1. **Sett inn den trådløse mobiladapteren.**
   Sett adapteren inn i kameraet (Figur 1) og skru kameraet på.
2. **Gjør smartenheten klar.**
   På smartenheten, åpne **Wi-Fi-innstillinger** og velg **WPS-knapptilkobling** for å gjøre enheten klar for en WPS-knapptilkobling.

> **WPS**
> WPS (**W**i-Fi **P**rotected **S**etup) er en standard utviklet for å gjøre det enkelt å opprette et sikkert trådløst nettverk. For informasjon om trinnene som er involvert og om hvor lang tid smartenheten vil vente på en tilkobling, se dokumentasjonen som fulgte med smartenheten.

3. **Trykk på WPS-knappen i cirka 5 sekunder.**
   Hold nede WPS-knappen på den trådløse mobiladapteren til lysdioden blinker rødt og grønt.

> **Manuelle trådløse tilkoblinger**
> 1 Vis Wi-Fi-innstillinger for smartenheten.
> 2 Velg mobiladapteren SSID (standard SSID begynner med "Nikon_WU_"). Lysdioden lyser grønt når en tilkobling er opprettet.

Trinn 3 Start den Wireless Mobile Adapter Utility-app'en.

Når en tilkobling er opprettet, lyser lysdioden grønt og hoveddialogboksen for Wireless Mobile Adapter Utility vises på smartenheten.

Du kan nå få tilgang til kameraet fra smartenheten. For mer informasjon, se dokumentasjonen for det Wireless Mobile Adapter Utility.

Tilkoblingsstatus
Adapterens lysdiode viser status på tilkoblingen mellom kameraet og den trådløse mobiladapteren:

Lysdiode	Status
Lyser (grønt)	Tilkoblet
Blinker grønt hvert 2. sekund	Klar til å koble til
Blinker grønt hurtig (frekvensen varierer med overføringshastigheten)	Overfører
Blinker langsomt grønt hvert 5. sekund	Adapter i beredskapsstilling
Blinker rødt hvert 0,5 sekund	Tilkoblingsfeil

Beredskapsstilling
For å reaktivere adapteren etter at den har gått inn i beredskapsstilling, trykk på WPS-knappen.

Gjenopprette standardinnstillingene
For å gjenopprette standardinnstillingene, holder du WPS-knappen trykket ned i mer enn 10 sekunder, og trykker deretter på knappen igjen når lysdioden blinker oransje.

> ⚠ **Du må ikke være i kontakt med kameraet eller adapteren over lengre perioder når produktene er på eller i bruk.**
> Deler av produktet blir varme. Å la produktet være i kontakt med huden over lengre perioder kan føre til forbrenninger av lavere grad.

> **Medfølgende bærestropp og hylster**
> Bruk dette tilbehøret som vist på Figur 2 for å forhindre at adapteren kommer bort eller mistes.
>
> **Deaktivere adapteren**
> For å avslutte trådløs overføring, skru av kameraet og koble fra adapteren.
>
> **Varemerkeinformasjon**
> GOOGLE PLAY er et varemerke som tilhører Google Inc. Alle andre varemerker som er nevnt i denne bruksanvisningen er varemerker eller registrerte varemerker som tilhører sine respektive innehavere.

Spesifikasjoner

Type	WU-1a WU-1b
Trådløs	
Standarder	IEEE 802.11b, IEEE 802.11g
Kommunikasjonsprotokoller	• **IEEE 802.11b**: DSSS/CCK • **IEEE 802.11g**: OFDM
Arbeidsfrekvens	2 412–2 462 MHz (kanal 1–11)
Rekkevidde (synslinje)	Cirka 10–15 m
Overføringshastighet*	54 Mbps
Sikkerhet	• **Verifisering**: Åpent system, WPA2-PSK • **Kryptering**: AES
Trådløst oppsett	Støtter WPS
Tilgangsprotokoller	Infrastruktur
Dataoverføringsprotokoller	PTP, PTP-IP
Strømforbruk	Cirka 1,65 W maksimum
Arbeidsmiljø	• **Temperatur**: 0–40 °C • **Fuktighet**: Mindre enn 85 % (ingen kondensering)
Omtrentlige dimensjoner (B×H×D)	• **WU-1a**: 18 × 21 × 10 mm • **WU-1b**: 18 × 23 × 10 mm
Vekt	Cirka 3 g (kun enheten)

* Maksimale logiske datafrekvenser ifølge IEEE-standarden. Faktiske frekvenser kan være forskjellige.

Svenska

Tack för att du köpt en trådlös mobiladapter från Nikon som möjliggör anslutning mellan din kamera och Wi-Fi-utrustade smarta telefoner, datorplattor och andra smarta enheter (för information om din kamera kan användas med adaptern, se kamerans handbok). Läs denna handbok och dokumentationen som medföljer kameran och Wireless Mobile Adapter Utility-appen innan produkten används.

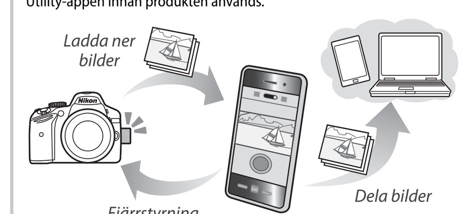

Denna handbok beskriver Android-versionen av Wireless Mobile Adapter Utility, speciellt hur man installerar appen och ansluter till kameran. Ytterligare information om systemkrav, installation och att etablera en trådlös anslutning mellan kameran och den smarta enheten finns i handboken för Wireless Mobile Adapter Utility, som finns tillgänglig på följande webbplats.
http://nikonimglib.com/ManDL/WMAU/

För din säkerhet

Läs följande säkerhetsföreskrifter i sin helhet innan du använder produkten, för att förhindra att Nikon-produkten, du själv eller andra skadas. Förvara dessa säkerhetsföreskrifter så att de är tillgängliga för alla som använder produkten.

De möjliga konsekvenserna av att inte följa föreskrifterna i detta avsnitt markeras av följande symbol:

⚠ Denna ikon markerar varningar och information som måste läsas innan denna Nikon-produkt används, för att förebygga skaderisker.

VARNINGAR

⚠ ***Ta inte isär. Underlåtenhet att följa denna säkerhetsföreskrift kan medföra brand, elstöt eller annan skada.*** Om produkten öppnas på grund av att den tappas eller annan olyckshändelse, koppla bort kamerans strömförsörjning och ta produkten till en Nikon-auktoriserad servicerepresentant för kontroll.

⚠ ***Bryt strömmen omedelbart om det uppstår ett fel.*** Stäng omedelbart av kameran om rök eller en ovanlig lukt kommer från produkten. Fortsatt användning kan leda till skador. När produkten har kallnat, ta då bort den och ta med den till en Nikon-auktoriserad servicerepresentant för kontroll.

⚠ ***Använd inte i närheten av brandfarliga gaser.*** Underlåtenhet att följa denna säkerhetsföreskrift kan medföra explosion eller brand.

⚠ ***Håll torr. Sänk inte produkten ned i eller utsätt den för vatten eller regn.*** Underlåtenhet att följa denna säkerhetsföreskrift kan medföra brand eller elstöt.

⚠ ***Hantera inte med våta händer.*** Underlåtenhet att följa denna säkerhetsföreskrift kan medföra elstötar.

⚠ ***Förvara utom räckhåll för barn. Underlåtenhet att följa denna säkerhetsföreskrift kan medföra skador.*** Dessutom kan smådelar innebära risk för kvävning. Kontakta omedelbart en läkare om ett barn sväljer någon del av denna produkt.

⚠ ***Låt inte huden komma i kontakt med kameran eller adaptern under längre perioder medan produkterna är påslagna eller används.*** Delar av produkten blir varma. Om produkten är i direkt kontakt med huden under längre perioder kan det leda till lågtemperaturbrännskador.

⚠ ***Utsätt inte för höga temperaturer.*** Lämna inte produkten i ett stängt fordon i solen eller på andra platser med mycket hög temperatur. Underlåtenhet att följa denna säkerhetsföreskrift kan medföra brand eller skador på höljet eller inre delar.

⚠ ***Följ instruktionerna från sjukvårds- och flygbolagspersonal.*** Denna produkt avger radiofrekvent strålning som kan störa medicinsk utrustning och navigeringsutrustning. Använd inte denna produkt i ett sjukhus eller flygplan utan tillåtelse från sjukvårds- eller flygbolagspersonalen.

Anmärkningar

- Ingen del av denna handbok får mångfaldigas, överföras, transkriberas, lagras i ett lagringssystem eller översättas till något språk, i någon form, på något sätt utan föregående skriftlig tillåtelse från Nikon.
- Nikon förbehåller sig rätten att ändra specifikationerna för den hård- och mjukvara som beskrivs i denna handbok när som helst och utan föregående meddelande.
- Nikon ansvarar inte för några skador som kan uppstå genom användning av denna produkt.
- Vi har gjort allt för att säkerställa att informationen i denna handbok är korrekt och fullständig, men vi är tacksamma om ni uppmärksammar Nikon-representanten i ert område på eventuella fel och utelämnanden (adresser tillhandahålls separat).

Denna produkt, som innehåller krypteringsmjukvara som har utvecklats i USA, lyder under Förenta Staternas exportreglering och får inte exporteras eller vidareexporteras till något land som omfattas av USA:s varuembargo. För närvarande omfattas följande länder av detta embargo: Kuba, Iran, Nordkorea, Sudan och Syrien.

Om gummit på WU-1b:s USB-kontakt skadas, sluta då omedelbart använda den och kontakta en Nikon-auktoriserad servicerepresentant för att få den reparerad.

Meddelande till kunder i Europa

Nikon WU-1a	Nikon WU-1b
Tillverkare: Nikon Corporation	Tillverkare: Nikon Corporation

R&TTE-direktivet
Vi, tillverkaren (Nikon Corporation) deklarerar härmed att denna produkt uppfyller de nödvändiga kraven och andra relevanta delar av Direktiv 1999/5/EG.

Symbol för källsortering i europeiska länder
Denna symbol indikerar att elektrisk och elektronisk utrustning måste lämnas till separat insamling.
Följande gäller endast användare i europeiska länder:
- Den här produkten ska lämnas till separat insamling vid en särskild insamlingsplats. Släng inte produkten tillsammans med det vanliga hushållsavfallet.
- Separat insamling och återvinning hjälper till att spara på naturresurserna och förhindrar den negativa påverkan på människors hälsa och på miljön som kan inträffa vid felaktig kassering.
- Mer information får du från återförsäljaren eller av de lokala myndigheter som ansvarar för avfallshanteringen där du bor.

Om användning av de trådlösa funktionerna
Pacemakers, hörapparater och annan medicinsk utrustning kan påverkas av radiostörningar från produkten, och det gäller också navigeringsutrustning på flygplan. Användare med inopererade hjärt-pacemakers bör hålla sig minst 30 cm från produkten. Stäng av produkten på tåg och andra platser där människor står nära varandra, och stäng antingen av produkten eller inaktivera alla trådlösa sändningar i närheten av medicinsk utrustning, på vårdinrättningar och på andra platser där trådlösa enheter är förbjudna, eller när du uppmanas att göra detta av flygbolagspersonal. Kontakta flygbolaget för mer information om att använda trådlösa enheter ombord på flygplan. Om produkten orsakar radiostörningar hos andra enheter när den trådlösa funktionen används, inaktivera då den trådlösa funktionen eller stäng av produkten. Underlåtenhet att följa denna säkerhetsföreskrift kan medföra olyckor eller produktfel.

Säkerhet
Även om en av fördelarna med denna produkt är att den låter andra ansluta fritt för trådlös överföring av data var som helst inom dess räckvidd kan följande inträffa om säkerhetsfunktionerna inte är aktiverade:
- **Datastöld**: Utomstående kan snappa upp trådlösa överföringar för att stjäla användar-ID, lösenord och annan personlig information.
- **Obehörig åtkomst**: Obehöriga användare kan få tillgång till nätverket och ändra data eller utföra andra skadliga handlingar.

Notera att på grund av trådlösa nätverks konstruktion kan specialiserade anfall leda till obehörig åtkomst även när säkerhetsfunktionerna är aktiverade.

Använda den trådlösa mobiladaptern

Steg 1 Installera appen på din smarta enhet.

1. **Hitta appen.**
   Koppla upp dig på Google Play-tjänsten på din smarta enhet, och sök efter "Wireless Mobile Adapter Utility".
2. **Installera appen.**
   Följ instruktionerna på skärmen för att ladda ner och installera appen.

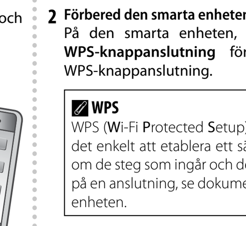

Steg 2 Få tillträde till kameran från din smarta enhet.

1. **Sätt i den trådlösa mobiladaptern.**
   Sätt i adaptern i kameran (Bild 1) och slå på kameran.
2. **Förbered den smarta enheten.**
   På den smarta enheten, öppna **Wi-Fi-inställningar** och välj **WPS-knappanslutning** för att förbereda enheten för en WPS-knappanslutning.

> **WPS**
> WPS (**W**i-Fi **P**rotected **S**etup) är en standard utvecklad för att göra det enkelt att etablera ett säkert trådlöst nätverk. För information om de steg som ingår och den tid som den smarta enheten väntar på en anslutning, se dokumentationen som medföljde den smarta enheten.

3. **Tryck på WPS-knappen i ungefär 5 sekunder.**
   Håll in WPS-knappen på den trådlösa mobiladaptern tills lysdioden blinkar rött och grönt.

> **Manuella trådlösa anslutningar**
> 1 Visa Wi-Fi-inställningarna för den smarta enheten.
> 2 Välj mobiladapterns SSID (standard SSID börjar med "Nikon_WU_"). Lysdioden lyser grönt när en anslutning är upprättad.

Steg 3 Starta Wireless Mobile Adapter Utility-appen.

När en anslutning är upprättad lyser lysdioden grönt och huvuddialogen för Wireless Mobile Adapter Utility visas på den smarta enheten.

Du kan nu komma åt kameran från den smarta enheten. För mer information, se dokumentationen för Wireless Mobile Adapter Utility.

Anslutningsstatus
Statusen för anslutningen mellan kameran och den trådlösa mobiladaptern visas av adapterns lysdiod:

Lysdiod	Status
På (grön)	Ansluten
Blinkar grönt varje 2 sek	Redo att ansluta
Blinkar grönt snabbt (intervallet varierar med överföringshastigheten)	Sänder
Långsam grön blinkning varje 5 sek	Adaptern är i viloläge
Blinkar rött varje 0,5 sek	Anslutningsfel

Viloläge
För att omaktivera adaptern efter att den har gått in i viloläge, tryck på WPS-knappen.

Återställa standardinställningarna
För att återställa standardinställningarna, håll WPS-knappen intryckt i mer än 10 sekunder och tryck sedan på knappen igen när lysdioden blinkar orange.

> ⚠ **Låt inte huden komma i kontakt med kameran eller adaptern under längre perioder medan produkterna är påslagna eller används.**
> Delar av produkten blir varma. Om produkten är i direkt kontakt med huden under längre perioder kan det leda till lågtemperaturbrännskador.

> **Den medföljande remmen och höljet**
> Använd tillbehören så som visas i bild 2 för att förhindra att adaptern kommer bort eller tappas.
>
> **Inaktivera adaptern**
> För att avsluta trådlös sändning, stäng av kameran och koppla loss adaptern.
>
> **Varumärkesinformation**
> GOOGLE PLAY är ett varumärke som tillhör Google Inc. Alla andra varumärken som nämns i denna handbok är varumärken eller registrerade varumärken som tillhör sina respektive ägare.

Specifikationer

Typ	WU-1a WU-1b
Trådlös	
Standarder	IEEE 802.11b, IEEE 802.11g
Kommunikationsprotokoll	• **IEEE 802.11b**: DSSS/CCK • **IEEE 802.11g**: OFDM
Driftfrekvens	2 412–2 462 MHz (kanal 1–11)
Räckvidd (fritt synfält)	Ungefär 10–15 m
Överföringshastighet*	54 Mbps
Säkerhet	• **Autentisering**: Öppet system, WPA2-PSK • **Kryptering:** AES
Trådlös inställning	Stödjer WPS
Åtkomstprotokoll	Infrastruktur
Dataöverföringsprotokoll	PTP, PTP-IP
Strömförbrukning	Ungefär 1,65 W maximalt
Driftmiljö	• **Temperatur**: 0–40 °C • **Luftfuktighet**: Mindre än 85 % (ingen kondensation)
Ungefärliga mått (B×H×D)	• **WU-1a**: 18 × 21 × 10 mm • **WU-1b**: 18 × 23 × 10 mm
Vikt	Ungefär 3 g (endast enheten)

* Maximal logisk överföringshastighet enligt IEEE-standarden. Verklig hastighet kan variera.

Suomi

Kiitämme Nikonin langattoman mobiiliyhteyssovittimen hankkimisesta. Laite mahdollistaa yhteyden kameran ja Wi-Fillä varustettujen älypuhelinten, tablettien ja muiden älylaitteiden välillä (katso kameran käyttöoppaasta, voiko kameraasi käyttää sovittimen kanssa). Ennen tämän laitteen käyttämistä lue tämä käyttöopas ja kameran sekä Wireless Mobile Adapter Utility -sovelluksen mukana toimitettu dokumentaatio.

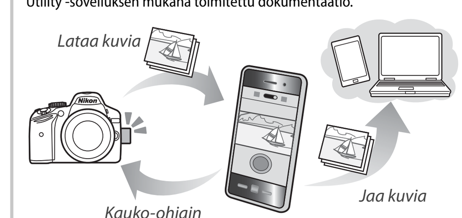

Tässä käyttöoppaassa käsitellään Wireless Mobile Adapter Utility -sovelluksen Android-versiota, erityisesti sovelluksen asentamista ja kameraan yhdistämistä. Lisätietoja järjestelmävaatimuksista, asennuksesta ja langattoman yhteyden muodostamisesta kameran ja älylaitteen välille on Wireless Mobile Adapter Utility -käyttöoppaassa, joka on ladattavissa seuraavalta verkkosivulta.
http://nikonimglib.com/ManDL/WMAU/

Turvallisuustietoja

Estääksesi Nikon-tuotteesi vahingoittumisen tai vahinkojen aiheuttamisen itsellesi tai muille lue seuraavat turvallisuusvarotoimet ennen tämän laitteen käyttämistä. Säilytä näitä turvallisuusohjeita kaikkien laitetta käyttävien saatavilla.

Tässä osiossa lueteltujen varotoimien huomiotta jättämisestä aiheutuvat mahdolliset seuraukset osoitetaan tällä merkillä:

⚠ Tämä kuvake ilmaisee varoituksia, tietoa joka tulisi lukea ennen kuin tätä Nikon-tuotetta käytetään, jotta vahingoilta voidaan välttyä.

VAROITUKSIA

⚠ ***Älä pura laitetta.*** Tämän varotoimenpiteen noudattamatta jättäminen saattaa johtaa tulipaloon, sähköiskuun tai muuhun vahinkoon. Mikäli laite avautuu putoamisen tai muun onnettomuuden seurauksena, irrota kameran virtalähde ja vie laite valtuutetulle Nikon-huoltoedustajalle tarkistettavaksi.

⚠ ***Katkaise virta välittömästi toimintahäiriön ilmetessä.*** Mikäli huomaat savua tai epätavallisen hajun tulevan laitteesta, sammuta kamera välittömästi. Käytön jatkaminen saattaa johtaa loukkaantumiseen. Kun laite on jäähtynyt, irrota se ja vie se valtuutetulle Nikon-huoltoedustajalle tarkistettavaksi.

⚠ ***Älä käytä tulenarkojen kaasujen läheisyydessä.*** Tämän varotoimenpiteen noudattamatta jättäminen saattaa johtaa räjähdykseen tai tulipaloon.

⚠ ***Älä kastele.*** Älä upota laitetta veteen tai altista sitä vedelle tai sateelle. Tämän varotoimenpiteen noudattamatta jättäminen saattaa johtaa tulipaloon tai sähköiskuun.

⚠ ***Älä käsittele märin käsin.*** Tämän varotoimenpiteen noudattamatta jättäminen saattaa johtaa sähköiskuun.

⚠ ***Pidä lasten ulottumattomissa.*** Tämän varotoimenpiteen noudattamatta jättäminen saattaa johtaa loukkaantumiseen. Huomaa myös pienten osien aiheuttama tukehtumisvaara. Jos lapsi nielee jonkin laitteen osan, ota välittömästi yhteyttä lääkäriin.

⚠ ***Älä kosketa kameraa tai sovitinta pitkään laitteiden ollessa käytössä.*** Laitteen osat kuumenevat. Laitteen jättäminen suoraan kontaktiin ihon kanssa pitkäksi aikaa saattaa aiheuttaa lieviä palovammoja.

⚠ ***Älä altista korkeille lämpötiloille.*** Älä jätä laitetta suljettuun ajoneuvoon, joka on auringossa, tai muuhun paikkaan, jossa lämpötila on erittäin korkea. Tämän varotoimenpiteen noudattamatta jättäminen saattaa johtaa tulipaloon tai kuoren tai sisäosien vioittumiseen.

⚠ ***Noudata sairaaloiden ja lentoyhtiöiden henkilökunnan antamia ohjeita.*** Tämä laite tuottaa radiotaajuussäteilyä, joka saattaa häiritä lääketieteellisiä laitteita tai navigointilaitteita. Älä käytä tätä laitetta sairaalassa tai lentokoneessa ilman sairaalan tai lentokoneen henkilökunnan antamaa lupaa.

Huomautuksia

- Tämän laitteen mukana tulevaa käyttöopasta tai mitään osia siitä ei saa jäljentää, julkaista, välittää, tallentaa tai kääntää mihinkään kieleen missään muodossa tai millään tavalla ilman Nikonin ennalta myöntämää kirjallista lupaa.
- Nikon varaa oikeuden muuttaa tässä käyttöoppaassa kuvatun laitteiston ja ohjelmiston teknisiä tietoja milloin tahansa ja ilman erillistä ilmoitusta.
- Nikon ei ole vastuussa tämän tuotteen käyttämisestä aiheutuvista vahingoista.
- Vaikka kaikki tämän käyttöoppaan tiedot on pyritty parhaan mukaan tarkistamaan ja niiden virheettömyys on pyritty varmistamaan, pyydämme teitä, mikäli huomaatte virheitä tai puutteita tässä ohjekirjassa, saattamaan ne oman alueenne Nikon-edustajan tietoon (osoite annetaan erikseen).

Tämä tuote, joka sisältää Yhdysvalloissa kehitetyn salausohjelmiston, on Yhdysvaltain vientihallinnon säännösten valvoma, eikä sitä saa viedä tai jälleenviedä mihinkään maahan, joka on Yhdysvaltain kauppasaarron alainen. Tällä hetkellä kauppasaarrossa ovat seuraavat maat: Kuuba, Iran, Pohjois-Korea, Sudan ja Syyria.

Jos WU-1b:n USB-liittimen kumiosa on vaurioitunut, lopeta käyttö välittömästi ja vie laite korjattavaksi valtuutetulle Nikon-huoltoedustajalle.

Huomautuksia asiakkaille Euroopassa

Nikon WU-1a	Nikon WU-1b
Valmistaja: Nikon Corporation	Valmistaja: Nikon Corporation

R&TTE-direktiivi
Me, valmistaja (Nikon Corporation) täten vakuutamme, että tämä tuote on direktiivin 1999/5/EC pääasiallisten ja muiden oleellisten ehtojen mukainen.

Merkki erilliskeräyksestä Euroopan maissa
Tämä merkintä osoittaa, että sähkö- ja elektroniikkalaitteet on kerättävä erillään muusta jätteestä.
Seuraavat ilmoitukset koskevat vain Euroopan maissa olevia käyttäjiä:
- Tämä tuote on tarkoitettu kerättäväksi erikseen asianmukaisessa keräyspisteessä. Älä hävitä sitä kotitalousjätteen mukana.
- Erilliskeräys ja kierrätys auttavat säästämään luonnonvaroja ja estämään haittoja, joita voi aiheutua ihmisten terveydelle ja ympäristölle, jos laitteita ei hävitetä asianmukaisesti.
- Lisätietoja saat myyjältä tai jätehuollosta vastaavilta paikallisilta viranomaisilta.

Langattomien toimintojen käytöstä
Tämän tuotteen aiheuttama radiohäiriö saattaa vaikuttaa sydämentahdistimiin, kuulolaitteisiin ja muihin lääketieteellisiin laitteisiin samoin kuin lentokoneiden navigointilaitteisiin. Käyttäjien, joilla on sydämentahdistin, tulisi pysytellä vähintään 30 cm:n etäisyydellä tuotteesta. Sammuta laite junissa ja muissa ruuhkaisissa paikoissa ja joko sammuta laite tai kytke kaikki langattomat lähetykset pois päältä lääketieteellisten laitteiden läheisyydessä, lääketieteellisissä laitoksissa ja muissa paikoissa, joissa langattomat laitteet on kielletty, tai lentokoneen henkilökunnan niin ohjeistaessa. Ota yhteyttä lentoyhtiöön saadaksesi lisätietoa langattomien laitteiden käyttämisestä lentokoneessa. Jos tämä tuotteen langattomien toimintojen käyttö aiheuttaa radiohäiriötä, ota langattomat toiminnot pois käytöstä tai sammuta tuote. Tämän varotoimenpiteen noudattamatta jättäminen saattaa johtaa onnettomuuksiin tai laitteen toimintahäiriöön.

Turvallisuus
Vaikka yksi tämän tuotteen eduista on, että muut voivat vapaasti hyödyntää langatonta tiedonsiirtoa sen kantoalueella, seuraavat riskit ovat olemassa, jos suojausta ei ole käytössä:
- **Tietovarkaus**: Ulkopuoliset haittaohjelmat saattavat kuunnella langattomia lähetyksiä ja varastaa käyttäjätunnuksia, salasanoja ja muita henkilökohtaisia tietoja.
- **Luvaton yhteys**: Luvattomat käyttäjät saattavat päästä verkkoon ja muuttaa tietoja tai tehdä muita haitallisia toimia.

Huomaa, että langattomien verkkojen suunnittelusta johtuen hyökkäykset saattavat mahdollistaa luvattoman pääsyn verkkoon myös suojauksen ollessa käytössä.

Langattoman mobiiliyhteyssovittimen käyttö

Vaihe 1 Asenna sovellus älylaitteeseesi.

1. **Etsi sovellus.**
   Yhdistä älylaitteellasi Google Play -palveluun ja etsi "Wireless Mobile Adapter Utility".
2. **Asenna sovellus.**
   Seuraa näytön ohjeita ladataksesi ja asentaaksesi sovelluksen.

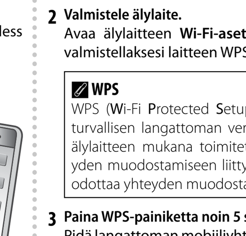

Vaihe 2 Ota yhteys kameraan älylaitteeltasi.

1. **Liitä langaton mobiiliyhteyssovitin.**
   Liitä sovitin kameraan (Kuva 1) ja kytke kamera päälle.
2. **Valmistele älylaite.**
   Avaa älylaitteen **Wi-Fi-asetukset** ja valitse **WPS-painikeyhteys** valmistellaksesi laitteen WPS-painikeyhteyttä varten.

> **WPS**
> WPS (**W**i-Fi **P**rotected **S**etup) on standardi, joka on suunniteltu turvallisen langattoman verkon luomisen helpottamiseksi. Katso älylaitteen mukana toimitetusta dokumentaatiosta tietoja yhteyden muodostamiseen liittyvistä vaiheista ja ajasta, jonka älylaite odottaa yhteyden muodostamista.

3. **Paina WPS-painiketta noin 5 sekunnin ajan.**
   Pidä langattoman mobiiliyhteyssovittimen WPS-painiketta pohjassa, kunnes LED vilkkuu punaisena ja vihreänä.

> **Manuaaliset langattomat yhteydet**
> 1 Avaa älylaitteen Wi-Fi-asetukset.
> 2 Valitse sovittimen SSID (oletus-SSID alkaa merkkijonolla "Nikon_WU_"). LED-valo vilkkuu vihreänä, kun yhteys on muodostettu.

Vaihe 3 Käynnistä Wireless Mobile Adapter Utility -sovellus.

Kun yhteys on muodostettu, LED-valo hohtaa vihreänä ja Wireless Mobile Adapter Utility -päävalintaikkuna näytetään älylaitteessa.

Kamera on nyt käytettävissä älylaitteen kautta. Katso lisätietoja Wireless Mobile Adapter Utility -dokumentaatiosta.

Yhteyden tila
Kameran ja langattoman mobiiliyhteyssovittimen yhteyden tila näytetään sovittimen LED-valolla:

LED	Tila
Päällä (vihreä)	Yhdistetty
Vilkkuu vihreänä 2 s välein	Valmis yhdistämään
Vilkkuu nopeasti vihreänä (tahti vaihtelee yhteyden nopeuden mukaan)	Lähettää
Vilkkuu hitaasti vihreänä 5 s välein	Sovitin on lepotilassa
Vilkkuu punaisena 0,5 s välein	Yhteysvirhe

Lepotila
Kun sovitin on siirtynyt lepotilaan, ota se uudelleen käyttöön painamalla WPS-painiketta.

Oletusasetusten palauttaminen
Palauttaaksesi oletusasetukset pidä WPS-painiketta painettuna yli 10 sekunnin ajan ja paina painiketta uudelleen, kun LED-valo vilkkuu oranssina.

> ⚠ **Älä kosketa kameraa tai sovitinta pitkään laitteiden ollessa käytössä.**
> Laitteen osat kuumenevat. Laitteen jättäminen suoraan kontaktiin ihon kanssa pitkäksi aikaa saattaa aiheuttaa lieviä palovammoja.

> **Mukana toimitetut hihna ja laukku**
> Käytä näitä tarvikkeita Kuvassa 2 osoitetulla tavalla estääksesi sovittimen häviämisen tai putoamisen.
>
> **Sovittimen poistaminen käytöstä**
> Lopeta langaton lähetys sammuttamalla kamera ja irrottamalla sovitin.
>
> **Tietoa tavaramerkistä**
> GOOGLE PLAY on Google Inc.:n tavaramerkki. Muut tässä käyttöohjeessa mainitut tuotenimet ovat omistajiensa tavaramerkkejä tai rekisteröityjä tavaramerkkejä.

Tekniset tiedot

Tyyppi	WU-1a WU-1b
Langaton	
Standardit	IEEE 802.11b, IEEE 802.11g
Tietoliikenneprotokollat	• **IEEE 802.11b**: DSSS/CCK • **IEEE 802.11g**: OFDM
Toimintataajuus	2412–2462 MHz (kanavat 1–11)
Kantoalue (näköyhteys)	Noin 10–15 m
Tiedonsiirtonopeus*	54 Mbps
Turvallisuus	• **Todennus**: Avoin järjestelmä, WPA2-PSK • **Salaus**: AES
Langattoman verkon asennus	Tukee WPS:ää
Yhteysprotokollat	Infrastruktuuri
Tiedonsiirtoprotokollat	PTP, PTP-IP
Virrankulutus	Enintään noin 1,65 W
Toimintaympäristö	• **Lämpötila**: 0–40 °C • **Kosteus**: Alle 85 % (ei tiivistymistä)
Mitat noin (L×K×S)	• **WU-1a**: 18 × 21 × 10 mm • **WU-1b**: 18 × 23 × 10 mm
Paino	Noin 3 g (vain runko)

* Suurimmat loogiset tiedonsiirtonopeudet IEEE-standardin mukaan. Todelliset nopeudet saattavat olla erilaisia.

Dansk

Tak, fordi du har købt en trådløs mobiladapter fra Nikon, der gør det muligt at tilslutte kameraet til smartphones med Wi-Fi, tablets og andre smart-enheder (for information om, hvorvidt kameraet kan anvendes med adapteren, se vejledningen til kameraet). Før anvendelse af produktet skal du læse denne vejledning og den dokumentation, der fulgte med dit kamera og app´en til Wireless Mobile Adapter Utility.

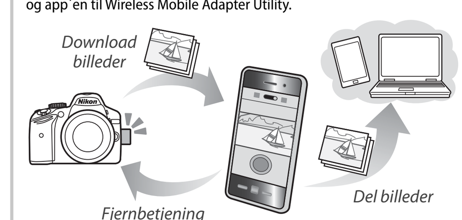

Denne brugervejledning beskriver Android-versionen af Wireless Mobile Adapter Utility med hovedvægten lagt på installation af app og tilslutning til kamera. Du kan finde yderligere information om systemkrav, installation og etablering af trådløs forbindelse mellem kamera og smart-enhed i brugervejledningen til Wireless Mobile Adapter Utility, som kan downloades på følgende hjemmeside.
http://nikonimglib.com/ManDL/WMAU/

For din sikkerheds skyld

For at undgå at gøre skade på dit Nikon-produkt, dig selv eller andre skal du læse følgende sikkerhedsanvisninger i deres helhed før anvendelse af produktet. Opbevar disse sikkerhedsanvisninger på et sted, hvor de læses af alle, der anvender produktet.
Følgerne af manglende overholdelse af sikkerhedsanvisningerne opstillet i dette afsnit indikeres af følgende symbol:

⚠ Dette ikon markerer advarsler; information, der bør læses før anvendelse af dette Nikon-produkt for at undgå potentiel tilskadekomst.

ADVARSLER

⚠ ***Skil ikke produktet ad.*** Manglende overholdelse af denne sikkerhedsanvisning kan føre til brand, elektrisk stød eller andre former for skader. Hvis produktet skulle gå itu i forbindelse med et fald eller andet uheld, skal du frakoble kameraets strømkilde og indlevere produktet til eftersyn hos en Nikon-autoriseret servicerepræsentant.

⚠ ***Afbryd straks strømmen ved funktionsfejl.*** Hvis du oplever røg eller usædvanlig lugt fra produktet, skal du straks slukke kameraet. Du kan komme til skade, hvis du fortsat anvender kameraet. Når produktet er kølet af, skal du fjerne det og indlevere det til eftersyn hos en Nikon-autoriseret servicerepræsentant.

⚠ ***Anvend ikke kameraet i nærheden af brændbar gas.*** Manglende overholdelse af denne sikkerhedsanvisning kan føre til eksplosion eller brand.

⚠ ***Hold produktet tørt.*** Nedsænk det ikke i, og udsæt det ikke for vand eller regn. Manglende overholdelse af denne sikkerhedsanvisning kan føre til brand eller elektrisk stød.

⚠ ***Håndtér ikke produktet med våde hænder.*** Manglende overholdelse af denne sikkerhedsanvisning kan føre til elektrisk stød.

⚠ ***Opbevares utilgængeligt for børn.*** Manglende overholdelse af denne sikkerhedsanvisning kan medføre tilskadekomst. Bemærk desuden, at små dele udgør kvælningsfare. Hvis et barn kommer til at sluge dele af produktet, skal du omgående søge lægehjælp.

⚠ ***Rør ikke ved kameraet eller adapteren i længere tid ad gangen, når produkterne er tændt eller i brug***. Dele af produktet bliver varme. Hvis produktet er i kontakt med din hud i længere tid ad gangen, kan der opstå småforbrændinger.

⚠ ***Udsæt ikke produktet for høje temperaturer.*** Lad ikke produktet ligge i et lukket køretøj i solen eller andre steder med meget høje temperaturer. Manglende overholdelse af denne sikkerhedsanvisning kan føre til brand eller beskadigelse af kamerahuset og indvendige dele.

⚠ ***Følg instruktionerne fra hospitals- eller luftfartspersonale.*** Dette produkt udsender radiofrekvensstråling, der kan påvirke hospitals- eller luftfartsudstyr. Anvend ikke dette produkt på hospitaler eller om bord på et fly uden forudgående tilladelse fra hospitals- eller luftfartspersonalet.

Bemærkninger

- Ingen dele af denne vejledning må under nogen omstændigheder gengives, udsendes, omskrives, lagres i et indsamlingssystem eller oversættes til noget sprog under nogen form uden forudgående skriftlig tilladelse fra Nikon hertil.
- Nikon forbeholder sig ret til uden varsel til hver en tid at ændre specifikationerne for hardwaren og softwaren, der er beskrevet i denne vejledning.
- Nikon kan ikke holdes ansvarlig for skader, der hidrører fra anvendelsen af dette produkt.
- Vi har gjort vort yderste for at sikre, at oplysningerne i denne vejledning er nøjagtige og fyldestgørende, men beder dig imidlertid meddele eventuelle fejl og mangler i denne vejledning hos din lokale Nikon-repræsentant (adresser forefindes separat).

Dette produkt med krypteringssoftware udviklet i USA kontrolleres af den amerikanske eksportlovgivning og må ikke eksporteres eller videreeksporteres til lande, som USA har handelsembargoer imod. Følgende lande er aktuelt underlagt embargo: Cuba, Iran, Nordkorea, Sudan og Syrien.

Hvis gummiet på USB-stikket WU-1b er beskadiget, skal du øjeblikkeligt indstille brugen og bede en Nikon-autoriseret servicerepræsentant reparere det.

Bemærkninger til kunder i Europa

Nikon WU-1a	Nikon WU-1b
Producent: Nikon Corporation	Producent: Nikon Corporation

Direktivet R&TTE
Vi, producenten (Nikon Corporation) erklærer herved, at dette produkt overholder de vigtigste krav og andre relevante bestemmelser i direktiv 1999/5/EC.

Symbol for særskilt indsamling i europæiske lande
Dette symbol angiver, at elektrisk og elektronisk udstyr skal indleveres separat.
Følgende gælder kun for brugere i europæiske lande:
- Dette produkt er beregnet til separat indlevering hos et særligt anlæg for denne slags affald. Smid ikke batteriet ud sammen med husholdningsaffald.
- Separat indlevering og genbrug hjælper med til at bevare naturlige ressourcer og forebygger negative konsekvenser for folkesundhed og miljø, der kan opstå som følge af forkert bortskaffelse.
- Hvis du ønsker yderligere oplysninger, kan du kontakte forhandleren eller de lokale myndigheder, som er ansvarlige for affaldshåndtering.

Ved anvendelse af trådløse funktioner
Pacemakere, høreapparater og andet medicinsk udstyr kan ligesom navigeringsudstyr i luftfart påvirkes af radiointerferens fra produktet. Brugere med indopererede pacemakere bør opholde sig på en afstand af mindst 30 cm fra produktet. Du skal slukke produktet i tog og andre steder med mange mennesker, og enten slukke for produktet eller deaktivere alle trådløse sendinger i nærheden af medicinsk udstyr, når du opholder dig på medicinske etablissementer og andre steder, hvor trådløse enheder er forbudt, eller hvis luftfartspersonalet beder dig herom. Kontakt flyselskabet for yderligere information vedrørende anvendelse af trådløse enheder om bord på fly. Hvis anvendelse af dette produkts trådløse funktioner medfører radiointerferens, skal du deaktivere de trådløse funktioner eller slukke for produktet. Manglende overholdelse af denne sikkerhedsanvisning kan føre til ulykker eller funktionsfejl i produktet.

Sikkerhed
Selvom en af fordelene ved dette produkt er, at andre mennesker har mulighed for fri opkobling med henblik på trådløs udveksling af data overalt inden for rækkevidden, kan følgende ske, hvis sikkerhedsfunktionen ikke er aktiveret:
- **Tyveri af data**: Tredjepart i ond tro kan opfange trådløse sendinger og stjæle bruger-id´er, adgangskoder og andre personlige oplysninger.
- **Uautoriseret adgang**: Uautoriserede brugere kan muligvis opnå adgang til netværket og ændre data eller udføre andre handlinger i ond tro.

Bemærk, at grundet de trådløse netværks design kan særlige angreb muligvis tillade uautoriseret adgang, selv når sikkerhedsfunktionen er aktiveret.

Anvendelse af den trådløse mobil adapter

Trin 1 Installér app´en på din smart-enhed.

1. **Find app´en.**
   På din smart-enhed skal du koble dig på tjenesten Google Play og søge efter "Wireless Mobile Adapter Utility".
2. **Installér app´en.**
   Følg instruktionerne på skærmen for at downloade og installere app´en.

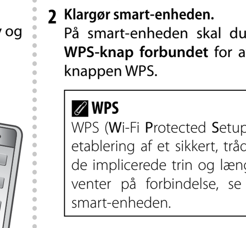

Trin 2 Opnå adgang til kameraet fra din smart-enhed.

1. **Isæt den trådløse mobiladapter.**
   Sæt adapteren i kameraet (Figur 1), og tænd kameraet.
2. **Klargør smart-enheden.**
   På smart-enheden skal du åbne **Wi-Fi-indstillinger** og vælge **WPS-knap forbundet** for at klargøre enheden til tilslutning via knappen WPS.

> **WPS**
> WPS (**W**i-Fi **P**rotected **S**etup) er en standard beregnet til at gøre etablering af et sikkert, trådløst netværk let. For information om de implicerede trin og længden på det tidsrum, smart-enheden venter på forbindelse, se dokumentationen, der følger med smart-enheden.

3. **Tryk på knappen WPS i omtrent 5 sekunder.**
   Hold knappen WPS nede på den trådløse mobiladapter, indtil LED-lampen blinker rødt og grønt.

> **Manuelle trådløse forbindelser**
> 1 Få vist WI-Fi-indstillingerne for smart-enheden.
> 2 Vælg mobiladapteren SSID (standard SSID begynder med "Nikon_WU_"). LED-lampen lyser grønt, når der er etableret forbindelse.

Trin 3 Start app´en for Wireless Mobile Adapter Utility.

Når der er etableret forbindelse, lyser LED-lampen grønt, og den primære dialogboks for Wireless Mobile Adapter Utility vises på smart-enheden.

Du kan nu opnå adgang fra smart-enheden. For yderligere information skal du se dokumentationen til Wireless Mobile Adapter Utility.

Forbindelsesstatus
Status for forbindelsen mellem kameraet og den trådløse mobiladapter vises af adapterens LED-lampe:

LED-lampe	Status
Til (grøn)	Tilsluttet
Blinker grønt hvert andet sek.	Klar til at tilslutte
Blinker grønt hurtigt (hastighed varierer med tilslutningshastighed)	Sender
Langsomt grønt blink hvert 5. sek.	Adapter i dvaleindstilling
Blinker rødt for hvert 0,5 sek.	Forbindelsesfejl

Dvaleindstilling
For at aktivere adapteren igen, når den er gået i dvaleindstilling, skal du trykke på knappen WPS.

Gendannelse af standardindstillinger
For at gendanne standardindstillingerne skal du holde knappen WPS nede i mere end 10 sekunder og derefter trykke på knappen igen, når LED-lampen blinker orange.

> ⚠ **Rør ikke ved kameraet eller adapteren i længere tid ad gangen, når produkterne er tændt eller i brug.**
> Dele af produktet bliver varme. Hvis produktet er i kontakt med din hud i længere tid ad gangen, kan der opstå småforbrændinger.

> **Den medfølgende rem og kamerataske**
> Anvend dette tilbehør som vist i Figur 2 for at undgå, at adapteren falder af eller bliver væk.
>
> **Deaktivering af adapteren**
> For at afslutte trådløs sending skal du slukke kameraet og frakoble adapteren.
>
> **Varemærkeinformation**
> GOOGLE PLAY er et varemærke tilhørende Google Inc. Alle andre varemærker nævnt i denne brugervejledning er varemærker eller registrerede varemærker tilhørende deres respektive ejere.

Specifikationer

Type	WU-1a WU-1b
Trådløs	
Standarder	IEEE 802,11b, IEEE 802,11g
Kommunikationsprotokoller	• **IEEE 802,11b**: DSSS/CCK • **IEEE 802,11g**: OFDM
Driftsfrekvens	2412–2462 MHz (kanaler 1–11)
Rækkevidde (synsvidde)	Omtrent 10–15 m
Datahastighed*	54 Mbps
Sikkerhed	• **Godkendelse**: Åbent system, WPA2-PSK • **Kryptering**: AES
Trådløs opsætning	Understøtter WPS
Adgang til protokoller	Infrastruktur
Protokoller for dataoverførsel	PTP, PTP-IP
Strømforbrug	Omtrent 1,65 W maksimum
Driftsmiljø	• **Temperatur**: 0–40 °C • **Luftfugtighed**: Under 85 % (ingen kondensering)
Omtrentlige mål (B×H×D)	• **WU-1a**: 18 × 21 × 10 mm • **WU-1b**: 18 × 23 × 10 mm
Vægt	Ca. 3 g (kun kamerahus)

* Maksimumhastighed for logiske data i henhold til IEEE-standard. De faktiske hastigheder kan afvige.

De illustraties tonen WU-1a./
Le illustrazioni mostrano WU-1a./
Na slikah je prikazan vmesnik WU-1a./
Illustratsioonidel on kujutatud WU-1a./
Ilustrācijās parādīts modelis WU-1a./
Iliustracijose parodytas WU-1a./
Myndir sýna WU-1a.

Led/LED/LED-dioda/LED/
Indikators/Šviesos diodas/LED

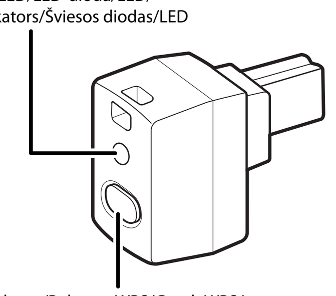

WPS-knop/Pulsante WPS/Gumb WPS/
WPS-nupp/WPS poga/WPS mygtukas/WPS hnappur

Tas/Custodia/ Ohišje/Vutlar/ Korpuss/Dėklas/ Taska

Riem/Cinghia a tracolla/ Pas/Rihm/Siksna/Dirželis/Ól

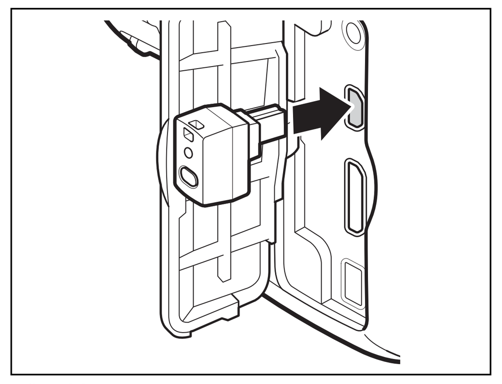

Afbeelding 1: De adapter plaatsen (weergave van D3200)/
Figura 1: Inserimento dell'adattatore (in figura D3200)/
Slika 1: Vstavljanje vmesnika (prikazan D3200)/
Joonis 1: Adapteri sisestamine (kujutatud on D3200)/
1. attēls: Adaptera ievietošana (parādīts modelis D3200)/
1 pav.: Adapterio įdėjimas (parodytas D3200)/
Mynd 1: Millistykki sett í (D3200 sýnt)

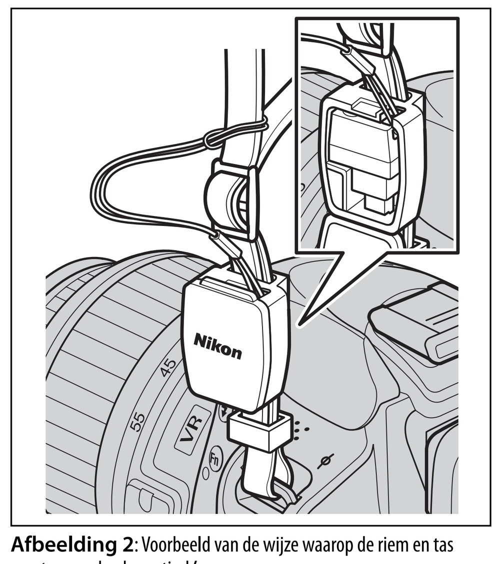

Afbeelding 2: Voorbeeld van de wijze waarop de riem en tas moeten worden bevestigd/
Figura 2: Esempio di come la cinghia a tracolla e la custodia devono essere fissate/
Slika 2: Primer pritrditve pasu in ohišja/
Joonis 2: Rihma ja vutlari ühendamise näide/
2. attēls: Piemērs: siksnas piestiprināšana korpusam/
2 pav.: Pavyzdys, kaip reikėtų prijungti dirželį ir dėklą/
Mynd 2: Dæmi um hvernig festa á ólina og töskuna á

Nederlands

Gefeliciteerd met de aanschaf van een Nikon draadloze mobiele adapter. Met deze adapter kunnen verbindingen tot stand worden gebracht tussen uw camera en met Wi-Fi uitgeruste smartphones, tablets andere smartapparaten (zie de camerahandleiding voor informatie over de vraag of uw camera geschikt is voor de adapter). Lees voor gebruik van dit product de meegeleverde handleiding en documentatie behorende bij uw camera en de applicatie Draadloze Mobiele Adapter Utility.

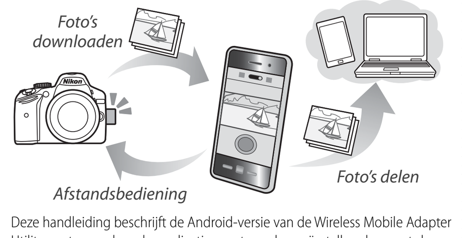

Deze handleiding beschrijft de Android-versie van de Wireless Mobile Adapter Utility, met name hoe de applicatie moet worden geïnstalleerd en met de camera moet worden verbonden. Aanvullende informatie over systeemvereisten, installatie en het tot stand brengen van een draadloze verbinding tussen de camera en het smartapparaat zijn in de handleiding Wireless Mobile Adapter Utility te vinden, die beschikbaar is voor downloaden op de volgende website.
http://nikonimglib.com/ManDL/WMAU/

Voor uw veiligheid

Om schade aan uw Nikon-product of letsel bij uzelf of anderen te voorkomen, dient u de volgende veiligheidsvoorschriften goed te lezen alvorens het product te gebruiken. Bewaar deze veiligheidsvoorschriften op een plaats waar alle gebruikers van het product ze kunnen lezen.

De mogelijke gevolgen van het niet in acht nemen van de in dit hoofdstuk vermelde veiligheidsvoorschriften worden door middel van het volgende symbool aangegeven:

⚠ Dit symbool staat bij waarschuwingen die moeten worden gelezen voordat het Nikon-product wordt gebruikt om mogelijk letsel te voorkomen.

WAARSCHUWINGEN

⚠ ***Demonteer het product niet.*** Het niet in acht nemen van deze voorzorgsmaatregel kan resulteren in brand, een elektrische schok of ander letsel. Mocht het product openbreken als gevolg van een val of een ander ongeluk, ontkoppel de voedingsbron van de camera en breng het product voor onderzoek naar een door Nikon geautoriseerde servicevertegenwoordiger.

⚠ ***Schakel het product bij storing onmiddellijk uit.*** Schakel de camera onmiddellijk uit als er rook of een ongewone geur uit het product komt. Het voortzetten van de bediening van het product kan letsel tot gevolg hebben. Verwijder het product zodra het is afgekoeld en breng het voor onderzoek naar een door Nikon geautoriseerde servicevertegenwoordiger.

⚠ ***Gebruik het product niet in de buurt van ontvlambaar gas.*** Het niet in acht nemen van deze voorzorgsmaatregel kan resulteren in een explosie of brand.

⚠ ***Houd het product droog.*** Dompel het product niet onder in water en stel het niet bloot aan regen. Het niet in acht nemen van deze voorzorgsmaatregel kan resulteren in brand of een elektrische schok.

⚠ ***Hanteer het product niet met natte handen.*** Het niet in acht nemen van deze voorzorgsmaatregel kan resulteren in een elektrische schok.

⚠ ***Houd het product buiten bereik van kinderen.*** Het niet in acht nemen van deze voorzorgsmaatregel kan letsel tot gevolg hebben. Merk bovendien op dat kleine onderdelen verstikkingsgevaar opleveren. Mocht een kind een onderdeel van dit product inslikken, raadpleeg dan onmiddellijk een arts.

⚠ ***Vermijd langdurige aanraking van de camera of adapter terwijl de producten ingeschakeld of in gebruik zijn.*** Delen van het product kunnen heet worden. Langdurige aanraking van het product met de huid kan lichte brandwonden tot gevolg hebben.

⚠ ***Stel het product niet bloot aan hoge temperaturen.*** Laat het product niet achter in een gesloten voertuig in de zon of op andere plaatsen die onderhevig zijn aan extreem hoge temperaturen. Het niet in acht nemen van deze voorzorgsmaatregel kan resulteren in brand of schade aan de behuizing of interne onderdelen.

⚠ ***Volg de instructies van ziekenhuis- en vliegtuigpersoneel op.*** Dit product geeft radiofrequente straling af die storing in medische apparatuur of navigatieapparatuur kan veroorzaken. Gebruik dit product niet in een ziekenhuis of aan boord van een vliegtuig zonder vooraf toestemming te vragen aan het ziekenhuis- of vliegtuigpersoneel.

Kennisgevingen

- Geen enkel deel van deze handleiding mag worden gereproduceerd, overgedragen, overgeschreven, opgeslagen in een archiefsysteem of vertaald in enige taal in welke vorm dan ook, met welk middel dan ook, zonder voorafgaande schriftelijke toestemming van Nikon.
- Nikon behoudt zich het recht voor om de specificaties van de hardware en de software die in deze handleidingen worden beschreven op elk gewenst moment zonder voorafgaande aankondiging te wijzigen.
- Nikon is niet aansprakelijk voor schade die voortkomt uit het gebruik van dit product.
- Hoewel Nikon alles in het werk heeft gesteld om te zorgen dat de informatie in deze handleidingen correct en compleet is, stellen we het zeer op prijs als u de Nikon-vertegenwoordiger in uw regio op de hoogte wilt stellen van eventuele onjuistheden of omissies (adres wordt afzonderlijk verstrekt).

Dit product bevat coderingssoftware die is ontwikkeld in de Verenigde Staten. Het product valt onder de United States Export Administration Regulations en mag niet worden geëxporteerd of opnieuw worden geëxporteerd naar een land waarvoor het embargo van de Verenigde Staten van toepassing is. Momenteel geldt er een embargo voor de volgende landen: Cuba, Iran, Noord-Korea, Soedan en Syrië.

Als het rubber op de WU-1b USB-aansluiting is beschadigd, staak dan onmiddellijk het gebruik en laat de reparatie uitvoeren door een door Nikon geautoriseerde servicevertegenwoordiger.

Kennisgevingen voor klanten in Europa

Nikon WU-1a	**Nikon WU-1b**
Fabrikant: Nikon Corporation	Fabrikant: Nikon Corporation

R&TTE-richtlijn
Wij, de fabrikant (Nikon Corporation), verklaren hierbij dat dit product voldoet aan de essentiële vereisten en andere relevante bepalingen van richtlijn 1999/5/EC.

Symbool voor gescheiden inzameling in Europese landen
Dit pictogram geeft aan dat elektrische en elektronische apparaten via gescheiden inzameling moet worden afgevoerd.
Het volgende is alleen van toepassing op gebruikers in Europese landen:
- Dit product moet gescheiden van het overige afval worden ingeleverd bij een daarvoor bestemd inzamelingspunt. Gooi dit product niet weg als huishoudafval.
- Gescheiden inzameling en recycling helpt bij het behoud van natuurlijke bronnen en voorkomt negatieve consequenties voor mens en milieu die kunnen ontstaan door onjuist weggooien van afval.
- Neem voor meer informatie contact op met de leverancier of de gemeentelijke reinigingsdienst.

Over het gebruik van draadloze functies
Pacemakers, hoortoestellen en andere medische apparaten kunnen worden beïnvloed door radio-interferentie van het product, net als navigatieapparatuur in een vliegtuig. Gebruikers met implanteerbare pacemakers moeten ervoor zorgen dat dit product zich op een afstand van 30 cm of groter van de pacemaker bevindt. Schakel het product uit in treinen en andere drukke plaatsen. Schakel in medische instituten of andere draadloze locaties het product uit in de nabijheid van medische apparaten waar draadloze apparaten verboden zijn of wanneer dit wordt opgedragen door personeel van de luchtvaartmaatschappij. Neem contact op met de luchtvaartmaatschappij voor meer informatie over het gebruik van draadloze apparaten in een vliegtuig. Als het gebruik van draadloze functies van dit product radio-interferentie veroorzaakt, schakel dan de draadloze functies het product uit. Het niet in acht nemen van deze voorzorgsmaatregel kan ongelukken of productstoring tot gevolg hebben.

Beveiliging
Hoewel een van de voordelen van dit product is dat anderen binnen het toegestane bereik overal vrijelijk verbinding kunnen maken voor het draadloos uitwisselen van gegevens, kan het volgende zich voordoen als de beveiliging niet is ingeschakeld:
- **Gegevensdiefstal**: Kwaadwillige derden kunnen draadloze transmissies onderscheppen om gebruiker-ID's, wachtwoorden en andere persoonlijke informatie te stelen.
- **Onbevoegde toegang**: Onbevoegde gebruikers kunnen toegang tot het netwerk verkrijgen en gegevens wijzigen of andere kwaadwillige acties uitvoeren.

Merk op dat door de constructie van draadloze netwerken, gespecialiseerde aanvallen onbevoegde toegang kunnen verschaffen, zelfs wanneer de beveiliging is ingeschakeld.

De draadloze mobiele adapter gebruiken

Stap 1 **Installeer de applicatie op uw smartapparaat.**

1 **Zoek de applicatie.**
Maak op uw smartapparaat verbinding met de Google Play service en zoek naar "Wireless Mobile Adapter Utility".

2 **Installeer de applicatie.**
Volg de instructies op het scherm om te downloaden en installeer de applicatie.

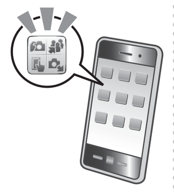

Stap 2 **Toegang tot de camera verschaffen vanaf uw smartapparaat.**

1 **Plaats de draadloze mobiele adapter.**
Plaats de adapter in uw camera (Afbeelding 1) en schakel de camera in.

2 **Maak het smartapparaat gereed.**
Open op het smartapparaat **Wi-Fi-instellingen** en selecteer de **Verbinding WPS-knop** om het apparaat gereed te maken voor een verbinding WPS-knop.

> **WPS**
> WPS (**W**i-Fi **P**rotected **S**etup) is een standaard die is ontworpen om het tot stand brengen van een veilig draadloos netwerk eenvoudiger te maken. Zie de meegeleverde documentatie van het smartapparaat voor informatie over de betreffende stappen en de tijdsduur het smartapparaat op verbinding wacht.

3 **Druk gedurende 5 seconden op de WPS-knop.**
Houd de WPS-knop op de draadloze mobiele adapter ingedrukt tot de led rood en groen knippert.

> **Handmatige draadloze verbindingen**
> 1 Geef Wi-Fi-instellingen voor het smartapparaat weer.
> 2 Selecteer de mobiele adapter SSID (de standaard SSID begint met "Nikon_WU_"). De led brandt groen zodra een verbinding tot stand is gebracht.

Stap 3 **Start de applicatie Draadloze Mobiele Adapter Utility.**

Wanneer er een verbinding tot stand is gebracht, brandt de led groen en wordt het hoofdvenster voor de Draadloze Mobiele Adapter Utility weergegeven op het smartapparaat.

U heeft nu toegang tot de camera vanaf het smarapparaat. Raadpleeg voor meer informatie de documentatie van de Draadloze Mobiele Adapter Utility.

Verbindingsstatus
De status van de verbinding tussen de camera en draadloze mobiele adapter wordt door de led van de adapter weergegeven:

Led	Status
○ Aan (groen)	Verbonden
☼ Knippert groen elke 2 sec.	Gereed om te verbinden
☼ Knippert snel groen (snelheid varieert afhankelijk van de verbindingssnelheid)	Bezig met verzenden
☼ Langzaam groen knipperen elke 5 sec.	Adapter in slaapstand
☼ Knippert rood elke 0,5 sec.	Verbindingsfout

Slaapstand
Druk op de WPS-knop om de adapter te reactiveren nadat het naar de slaapstand is gegaan.

Standaardinstellingen herstellen
Houd, om de standaardinstellingen te herstellen, de WPS-knop gedurende 10 seconden ingedrukt en druk vervolgens opnieuw op de knop zodra de led oranje knippert.

> ⚠ **Vermijd langdurige aanraking van de camera of adapter terwijl de producten ingeschakeld of in gebruik zijn**
> Delen van het product kunnen heet worden. Langdurige aanraking van het product met de huid kan lichte brandwonden tot gevolg hebben.

> **De meegeleverde riem en tas**
> Gebruik deze accessoires volgens de aanwijzingen in Afbeelding 2 om te voorkomen dat u de adapter verliest of laat vallen.
>
> **De adapter deactiveren**
> Om de draadloze transmissie te beëindigen, schakel de camera uit en ontkoppel de adapter.
>
> **Handelsmerkinformatie**
> GOOGLE PLAY is een handelsmerk van Google Inc. Alle andere in deze handleiding genoemde handelsmerken zijn de handelsmerken of geregistreerde handelsmerken van hun respectieve eigenaars.

Specificaties

Type	WU-1a WU-1b
Draadloos	
Standaarden	IEEE 802.11b, IEEE 802.11g
Communicatieprotocollen	• **IEEE 802.11b**: DSSS/CCK • **IEEE 802.11g**: OFDM
Werkingsfrequentie	2412–2462 MHz (kanalen 1–11)
Bereik (zichtlijn)	Circa 10–15 m
Overdrachtsnelheden*	54 Mbps
Beveiliging	• **Verificatie**: Open systeem, WPA2-PSK • **Codering**: AES
Draadloze set-up	Ondersteunt WPS
Toegangsprotocollen	Infrastructuur
Protocollen voor gegevensoverdracht	PTP, PTP-IP
Stroomverbruik	Circa 1,65 W maximum
Gebruiksomstandigheden	• **Temperatuur**: 0–40 °C • **Luchtvochtigheid**: Minder dan 85% (geen condens)
Geschatte afmetingen (B×H×D)	• **WU-1a**: 18 × 21 × 10 mm • **WU-1b**: 18 × 23 × 10 mm
Gewicht	Circa 3 g (alleen body)

* Maximale logische gegevenssnelheden volgens de IEEE-norm. Werkelijke waarden kunnen afwijken.

Italiano

Grazie per avere acquistato l'adattatore wireless per la comunicazione con dispositivi mobili Nikon, che consente i collegamenti tra la fotocamera e smartphone, tablet e altri dispositivi intelligenti dotati di Wi-Fi (per informazioni sulla possibilità di usare la fotocamera con l'adattatore, vedere il manuale della fotocamera). Prima di usare il prodotto, leggere questo manuale e la documentazione fornita con la fotocamera e con l'app Wireless Mobile Adapter Utility.

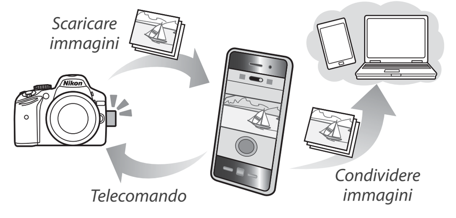

Il presente manuale indica la versione di Android della Wireless Mobile Adapter Utility, descrivendo come installare l'app e collegare la fotocamera. È possibile trovare informazioni aggiuntive riguardanti i requisiti di sistema, l'installazione e la connessione wireless tra la fotocamera e il dispositivo intelligente nel manuale della Wireless Mobile Adapter Utility, scaricabile dal seguente sito web.
http://nikonimglib.com/ManDL/WMAU/

Sicurezza

Per non danneggiare il prodotto Nikon e non procurare lesioni fisiche a se stessi o agli altri, leggere interamente le precauzioni di sicurezza di seguito elencate prima di utilizzare il prodotto. Conservare le istruzioni sulla sicurezza in un luogo in cui tutti gli utenti del prodotto possano leggerle.

Le conseguenze derivanti dalla mancata osservazione delle precauzioni elencate in questa sezione sono indicate dal seguente simbolo:

⚠ Questa icona indica avvisi contenenti informazioni che devono essere lette prima di utilizzare il prodotto Nikon al fine di prevenire possibili lesioni.

AVVISI

⚠ ***Non smontare.*** La mancata osservanza di questa precauzione può provocare incendi, scosse elettriche o altri danni fisici. Se il prodotto dovesse rompersi e quindi aprirsi in seguito a caduta o altro incidente, scollegare l'alimentazione della fotocamera e rivolgersi a un centro assistenza autorizzato Nikon per fare controllare il prodotto.

⚠ ***Disattivare immediatamente l'alimentazione in caso di malfunzionamento.*** In caso di fumo o di odore inusuale proveniente dal prodotto, spegnere immediatamente la fotocamera. Continuare a utilizzare il prodotto potrebbe provocare danni fisici. Quando il prodotto si è raffreddato, staccarlo e portarlo a un centro assistenza autorizzato Nikon per un controllo.

⚠ ***Non utilizzare in presenza di gas infiammabile.*** La mancata osservanza di questa precauzione potrebbe provocare esplosioni o incendi.

⚠ ***Mantenere asciutto.*** Non immergere in acqua il prodotto e non esporlo alla pioggia. La mancata osservanza di questa precauzione potrebbe provocare un incendio o scosse elettriche.

⚠ ***Non toccare con le mani bagnate.*** La mancata osservanza di questa precauzione potrebbe provocare scosse elettriche.

⚠ ***Tenere fuori dalla portata dei bambini.*** La mancata osservanza di questa precauzione potrebbe provocare danni fisici. Inoltre, notare che parti piccole costituiscono un rischio di soffocamento. Se un bambino ingerisce una qualunque parte del prodotto, consultare immediatamente un medico.

⚠ ***Non rimanere in contatto con la fotocamera o con l'adattatore per lunghi periodi di tempo quando i prodotti sono accesi o in uso.*** Alcune parti del prodotto diventano calde. Se si lascia il prodotto a diretto contatto con la pelle per lunghi periodi di tempo, possono verificarsi ustioni a bassa temperatura.

⚠ ***Non esporre a temperature elevate.*** Non lasciare il prodotto in una vettura chiusa e parcheggiata al sole o in altre aree soggette a temperature molto elevate. La mancata osservanza di questa precauzione potrebbe provocare incendi o danni all'involucro esterno o alle parti interne.

⚠ ***Seguire le istruzioni fornite dal personale ospedaliero e delle linee aeree.*** Questo prodotto emette radiazioni in frequenze radio che possono interferire con le apparecchiature di bordo o medicali. Non utilizzare il prodotto in ospedale o in aereo, se non dietro esplicita autorizzazione del personale ospedaliero o di bordo.

Note

- Non è consentito riprodurre, trasmettere, trascrivere, conservare in un sistema di reperimento dati né tradurre in un'altra lingua, in qualsiasi forma e con qualsiasi mezzo, alcuna parte di questo manuale senza previa autorizzazione scritta di Nikon.
- Nikon si riserva il diritto di modificare in qualsiasi momento e senza preavviso le specifiche di hardware e software descritte in questo manuale.
- Nikon non è in alcun modo responsabile di eventuali danni derivanti dall'utilizzo del prodotto.
- Per quando sia stato compiuto ogni sforzo possibile per garantire completezza e precisione delle informazioni fornite nel manuale, eventuali segnalazioni relative a omissioni o errori sono comunque gradite e possono essere inoltrate al rappresentante Nikon della propria area (indirizzo fornito separatamente).

Questo prodotto, che contiene software per la crittografia sviluppato negli Stati Uniti, è soggetto al controllo delle United States Export Administration Regulations e non può essere esportato o riesportato in paesi nei confronti dei quali gli Stati Uniti abbiano dichiarato l'embargo. Attualmente sono sottoposti a embargo i seguenti paesi: Cuba, Iran, Corea del Nord, Sudan e Siria.

Se la gomma sul connettore USB WU-1b è danneggiato, interromperne immediatamente l'utilizzo e richiederne la riparazione a un centro assistenza autorizzato Nikon.

Note per i clienti in Europa

Nikon WU-1a	**Nikon WU-1b**
Produttore: Nikon Corporation	Produttore: Nikon Corporation

Direttiva R&TTE
Il produttore (Nikon Corporation) qui dichiara che questo prodotto è conforme ai requisiti essenziali e ad altre disposizioni rilevanti della Direttiva 1999/5/EC.

Simbolo per la raccolta separata nei paesi europei
Questo simbolo indica che gli apparecchi elettrici ed elettronici devono essere smaltiti negli appositi contenitori di rifiuti.
Le seguenti istruzioni sono rivolte esclusivamente agli utenti di paesi europei:
- Il presente prodotto deve essere smaltito nell'apposito contenitore di rifiuti. Non smaltire insieme ai rifiuti domestici.
- La raccolta differenziata e il riciclaggio aiutano a preservare le risorse naturali e a prevenire le conseguenze negative per la salute umana e per l'ambiente che potrebbero essere provocate dallo smaltimento scorretto.
- Per ulteriori informazioni, vi preghiamo di contattare le autorità locali responsabili dello smaltimento dei rifiuti.

Uso delle funzioni wireless
Pacemaker, apparecchi acustici e altri dispositivi medici, come anche l'attrezzatura di navigazione degli aerei, possono essere influenzati dalla interferenza radio proveniente dal prodotto. Gli utenti che hanno subito un impianto di pacemaker cardiaco dovrebbero rimanere distanti almeno 30 cm dal prodotto. Spegnere il prodotto nei treni e in altri luoghi affollati, e spegnerlo o disabilitare tutte le trasmissioni wireless nei pressi di dispositivi medici, quando ci si trova in istituzioni mediche o in altri luoghi in cui i dispositivi wireless sono proibiti o quando si riceve un'istruzione al riguardo da parte del personale delle linee aeree. Contattare le compagnie aeree per maggiori informazioni sull'uso di dispositivi wireless a bordo degli aerei. Se l'uso della funzione wireless del prodotto causa interferenze radio, disabilitare le funzioni wireless o spegnere il prodotto. La mancata osservanza di questa precauzione potrebbe provocare incidenti o malfunzionamenti del prodotto.

Sicurezza
Nonostante uno dei benefici del prodotto sia quello di permettere ad altri di collegarsi liberamente per lo scambio wireless di dati in qualunque luogo all'interno del suo campo, se la protezione di sicurezza non viene abilitata potrebbe verificarsi ciò che segue:
- **Furto di dati**: Terze parti potrebbero intercettare in modo doloso trasmissioni wireless per rubare ID utente, password e altre informazioni personali.
- **Accesso non autorizzato**: Utenti non autorizzati potrebbero ottenere accesso alla rete e alterare dati o eseguire altre azioni dolose.

Si noti che, a causa della struttura delle reti wireless, attacchi specializzati potrebbero consentire un accesso non autorizzato anche quando la sicurezza è abilitata.

Uso dell'adattatore wireless per la comunicazione con dispositivi mobili

Step 1 **Installare l'app nel proprio dispositivo intelligente.**

1 **Trovare l'app.**
Sul dispositivo intelligente, collegarsi al servizio Google Play e cercare "Wireless Mobile Adapter Utility".

2 **Installare l'app.**
Seguire le istruzioni su schermo per scaricare e installare l'app.

Step 2 **Accedere alla fotocamera dal dispositivo intelligente.**

1 **Inserire l'adattatore wireless per la comunicazione con dispositivi mobili.**
Inserire l'adattatore nella fotocamera (Figura 1) e accendere la fotocamera.

2 **Approntare il dispositivo intelligente.**
Sul dispositivo intelligente, aprire **Impostazioni Wi-Fi** e selezionate **Connessione tasto WPS** per preparare il dispositivo a una connessione tasto WPS.

> **WPS**
> WPS (**W**i-Fi **P**rotected **S**etup) è uno standard progettato per facilitare la costituzione di una rete wireless sicura. Per informazioni sui passaggi necessari e sul tempo di attesa del dispositivo intelligente per una connessione, vedere la documentazione fornita con il dispositivo intelligente.

3 **Premere il pulsante WPS per circa 5 secondi.**
Tenere premuto il pulsante WPS sull'adattatore wireless per la comunicazione con dispositivi mobili finché il LED non lampeggia in rosso e verde.

> **Connessioni wireless manuali**
> 1 Visualizzate le impostazioni Wi-Fi per il dispositivo intelligente.
> 2 Selezionate SSID dell'adattatore per la comunicazione con dispositivi mobili (SSID predefinito inizia con "Nikon_WU_"). Il LED si accende in verde quando è stata stabilita una connessione.

Step 3 **Avviare l'app Wireless Mobile Adapter Utility.**

Quando la connessione è stabilita, il LED si accende in verde e viene visualizzata la finestra di dialogo principale per Wireless Mobile Adapter Utility sul dispositivo intelligente.

Adesso è possibile accedere alla fotocamera dal dispositivo intelligente. Per maggiori informazioni, consultare la documentazione di Wireless Mobile Adapter Utility.

Stato della connessione
Lo stato della connessione tra la fotocamera e l'adattatore wireless per la comunicazione con dispositivi mobili viene mostrato dal LED dell'adattatore:

LED	Stato
○ Acceso (verde)	Connesso
☼ Lampeggia in verde ogni 2 sec	Pronto per la connessione
☼ Lampeggia rapidamente in verde (la frequenza varia con la velocità della connessione)	Trasmissione in corso
☼ Lampeggio lento in verde ogni 5 sec	Adattatore in modo sospendi
☼ Lampeggia in rosso ogni 0,5 sec	Errore di connessione

Modo sospendi
Per riattivare l'adattatore dopo che è entrato nel modo sospendi, premete il pulsante WPS.

Ripristino delle impostazioni predefinite
Per ripristinare le impostazioni predefinite, tenete premuto il pulsante WPS per più di 10 secondi, quindi premete di nuovo il pulsante quando il LED lampeggia in arancione.

> ⚠ **Non rimanere in contatto con la fotocamera o con l'adattatore per lunghi periodi di tempo quando i prodotti sono accesi o in uso.**
> Alcune parti del prodotto diventano calde. Se si lascia il prodotto a diretto contatto con la pelle per lunghi periodi di tempo, possono verificarsi ustioni a bassa temperatura.

> **Cinghia a tracolla e custodia in dotazione**
> Usare questi accessori come mostrato nella Figura 2 per evitare di perdere o fare cadere l'adattatore.
>
> **Disattivazione dell'adattatore**
> Per terminare la trasmissione wireless, spegnere la fotocamera e scollegare l'adattatore.
>
> **Informazioni sui marchi di fabbrica**
> GOOGLE PLAY è un marchio di Google Inc. Tutti gli altri nomi di marchi menzionati nel presente manuale sono marchi o marchi registrati di proprietà dei rispettivi proprietari.

Specifiche

Tipo	WU-1a WU-1b
Wireless	
Standard	IEEE 802.11b, IEEE 802.11g
Protocolli di comunicazione	• **IEEE 802.11b**: DSSS/CCK • **IEEE 802.11g**: OFDM
Frequenza di funzionamento	2.412–2.462 MHz (canali 1–11)
Campo (linea di visuale)	Circa 10–15 m
Velocità di trasferimento dati*	54 Mbps
Sicurezza	• **Autenticazione**: Sistema aperto, WPA2-PSK • **Crittografia**: AES
Configurazione wireless	Supporta WPS
Protocolli di accesso	Infrastruttura
Protocolli di trasferimento dati	PTP, PTP-IP
Consumo energetico	Massimo circa 1,65 W
Ambiente di esercizio	• **Temperatura**: 0–40 °C • **Umidità**: Inferiore a 85% (in assenza di condensa)
Dimensioni approssimate (L×A×P)	• **WU-1a**: 18 × 21 × 10 mm • **WU-1b**: 18 × 23 × 10 mm
Peso	Circa 3 g (solo corpo macchina)

* Velocità massime di trasferimento dati logici in conformità allo standard IEEE. Le velocità effettive potrebbero variare.

Slovenščina

Zahvaljujemo se vam za nakup mobilnega brezžičnega vmesnika Nikon, ki omogoča povezovanje vašega fotoaparata s pametnimi telefoni, tablicami in drugimi pametnimi napravami, ki so opremljene z vmesnikom Wi-Fi (za informacije o tem, ali lahko vaš fotoaparat uporabljate z vmesnikom, poglejte v priročnik fotoaparata). Preden začnete uporabljati ta izdelek, preberite ta navodila in dokumentacijo, ki ste jo prejeli z vašim fotoaparatom in aplikacijo Wireless Mobile Adapter Utility.

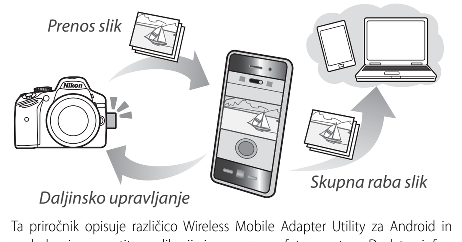

Ta priročnik opisuje različico Wireless Mobile Adapter Utility za Android in podrobneje namestitev aplikacije in povezavo s fotoaparatom. Dodatne informacije o sistemskih zahtevah, namestitvi in vzpostavitvi brezžične povezave med fotoaparatom in pametno napravo lahko najdete v priročniku za Wireless Mobile Adapter Utility, ki ga lahko prenesete z naslednje spletne strani.
http://nikonimglib.com/ManDL/WMAU/

Za vašo varnost

Pred uporabo tega izdelka preberite v celoti naslednja varnostna opozorila, da se izognete škodi na vašem izdelku Nikon ter telesnim poškodbam vas in drugih. Varnostna navodila hranite na mestu, kjer bodo dostopna vsem, ki bodo uporabljali izdelek.

Posledice, ki bi lahko nastale zaradi neupoštevanja opozoril v tem poglavju, so označene z naslednjim simbolom:

⚠ Ta ikona označuje opozorila in informacije, ki jih morate prebrati pred uporabo tega izdelka Nikon, da se izognete tveganju poškodb.

OPOZORILA

⚠ ***Ne razstavljajte***. Neupoštevanje tega opozorila lahko povzroči požar, električni udar ali druge poškodbe. Če se izdelek odpre zaradi padca ali druge nezgode, odklopite napajanje fotoaparata in odnesite izdelek v pregled pooblaščenemu zastopniku družbe Nikon.

⚠ ***V primeru okvare takoj izključite električno napajanje.*** Če opazite, da iz izdelka izhaja dim ali nenavaden vonj, fotoaparat takoj izključite. Nadaljevanje uporabe lahko povzroči poškodbe. Ko se izdelek ohladi, ga odstranite in odnesite v pregled pooblaščenemu zastopniku družbe Nikon.

⚠ ***Ne uporabljajte v prisotnosti vnetljivega plina.*** Neupoštevanje tega opozorila lahko povzroči eksplozijo ali požar.

⚠ ***Hranite na suhem.*** Ne potapljajte v vodo in ne izpostavljajte vodi ali dežju. Neupoštevanje tega opozorila lahko povzroči požar ali električni udar.

⚠ ***Ne prijemajte z mokrimi rokami.*** Neupoštevanje tega opozorila lahko povzroči električni udar.

⚠ ***Hranite zunaj dosega otrok.*** Neupoštevanje tega opozorila lahko povzroči poškodbe. Majhni deli lahko razen tega predstavljajo nevarnost zadušitve. Če otrok zaužije katerikoli del tega izdelka, takoj poiščite zdravniško pomoč.

⚠ ***Fotoaparata ali vmesnika se ne dotikajte dalj časa, ko so izdelki vključeni ali v uporabi.*** Deli izdelka se segrejejo. Daljši neposreden stik izdelka s kožo lahko povzroči nizkotemperaturne opekline.

⚠ ***Ne izpostavljajte visokim temperaturam.*** Izdelka ne puščajte v zaprtem vozilu na soncu ali na drugih mestih, kjer bi lahko bil izpostavljen zelo visokim temperaturam. Neupoštevanje tega opozorila lahko povzroči požar ali škodo na ohišju ali na notranjih delih.

⚠ ***Upoštevajte navodila bolnišničnega osebja in osebja letalskih družb.*** Ta izdelek oddaja radiofrekvenčno sevanje, ki lahko moti medicinsko in navigacijsko opremo. Tega izdelka ne uporabljajte v bolnišnicah ali na letalih, ne da bi prej pridobili dovoljenje bolnišničnega osebja oziroma osebja letalske družbe.

Opombe

- Nobenega dela teh navodil ni dovoljeno reproducirati, prenašati, prepisovati, hraniti v sistemu za shranjevanje ali prevajati v katerikoli jezik, v katerikoli obliki in na katerikoli način, brez predhodnega pisnega dovoljenja družbe Nikon.
- Nikon si pridržuje pravico do spremembe specifikacij strojne in programske opreme, ki je opisana v teh navodilih, kadarkoli in brez predhodnega obvestila.
- Nikon ne bo odgovarjal za nobeno škodo, ki bi nastala zaradi uporabe tega izdelka.
- Čeprav je bilo v zagotavljanje točnosti in popolnosti informacij v teh navodilih vloženo veliko truda, vas prosimo, da o morebitnih napakah ali opustitvah obvestite predstavnika družbe Nikon v vaši bližini (naslovi so navedeni posebej).

Ta izdelek, ki vsebuje programsko opremo za šifriranje, razvito v Združenih državah, nadzorujejo predpisi izvozne administracije Združenih držav in ga ni dovoljeno izvoziti ali ponovno izvoziti v katerokoli državo, ki je pod embargom Združenih držav za uvoz blaga. Pod embargom so trenutno naslednje države: Kuba, Iran, Severna Koreja, Sudan in Sirija.

Če je na priključku USB WU-1b poškodovana guma, ga takoj prenehajte uporabljati in ga odnesite na popravilo k pooblaščenemu zastopniku družbe Nikon.

Opombe za kupce v Evropi

Nikon WU-1a	**Nikon WU-1b**
Proizvajalec: Nikon Corporation	Proizvajalec: Nikon Corporation

Direktiva R&TTE
Mi, proizvajalec (Nikon Corporation), izjavljamo, da je izdelek skladen z bistvenimi zahtevami in drugimi veljavnimi določili Direktive 1999/5/ES.

Simbol za ločeno zbiranje v evropskih državah
Simbol označuje, da je treba električno in elektronsko opremo zbirati in odstranjevati ločeno.
Spodnje zahteve veljajo le za evropske uporabnike:
- Izdelek je določen za ločeno zbiranje in odstranjevanje na ustreznem zbirališču. Ne odstranjujte ga kot gospodinjski odpadek.
- Ločeno zbiranje in recikliranje pomagata ohranjati naravne vire in preprečevati negativne posledice na človeško zdravje in okolje, ki bi lahko nastale zaradi nepravilnega odstranjevanja.
- Več informacij dobite pri prodajalcu ali lokalnih oblasteh, zadolženih za ravnanje z odpadki.

O uporabi brezžičnih funkcij
Radijske motnje, ki jih oddaja izdelek, lahko vplivajo na srčne spodbujevalnike, slušne aparate in druge medicinske naprave, enako pa velja tudi za navigacijsko opremo letal. Uporabniki z vsajenimi srčnimi spodbujevalniki se izdelku ne smejo približati bolj kot na 30 cm. Izdelek izključite na vlaku in na drugih mestih z veliko ljudmi. Izdelek izključite ali popolnoma onemogočite brezžični prenos v bližini medicinskih naprav, v zdravstvenih ustanovah in na drugih mestih, kjer je uporaba brezžičnih naprav prepovedana, ali če vam tako naroči osebje letalske družbe. Za več informacij o uporabi brezžičnih naprav na letalu se obrnite na letalsko družbo. Če uporaba brezžičnih funkcij tega izdelka povzroča radijske motnje, onemogočite vse brezžične funkcije ali izključite izdelek. Neupoštevanje tega opozorila lahko povzroči nesreče ali okvaro izdelka.

Varnost
Čeprav je ena od koristi tega izdelka to, da omogoča drugim prosto povezovanje za brezžično izmenjavo podatkov kjerkoli v dosegu naprave, se lahko zgodi naslednje, če ni omogočena varnost:
- **Kraja podatkov**: Zlonamerne tretje osebe lahko prestrežejo brezžične prenose ter ukradejo uporabniška imena, gesla in druge osebne podatke.
- **Nepooblaščen dostop**: Nepooblaščeni uporabniki lahko pridobijo dostop do omrežja ter spremenijo podatke ali izvedejo druga zlonamerna dejanja.

Pomnite, da lahko specializirani napadi zaradi same zasnove brezžičnih omrežij omogočijo nepooblaščen dostop tudi v primeru, da je omogočena varnost.

Uporaba mobilnega brezžičnega vmesnika

1. korak **Namestite aplikacijo na vašo pametno napravo.**

1 **Poiščite aplikacijo.**
Na vaši pametni napravi se povežite s storitvijo Google Play in poiščite »Wireless Mobile Adapter Utility«.

2 **Namestite aplikacijo.**
Sledite navodilom na zaslonu za prenos in namestitev aplikacije.

2. korak **Dostopite do fotoaparata prek vaše pametne naprave.**

1 **Vstavite mobilni brezžični vmesnik.**
Vstavite vmesnik v fotoaparat (Slika 1) in vključite fotoaparat.

2 **Pripravite pametno napravo.**
Na pametni napravi odprite **Nastavitve Wi-Fi** in izberite **Povezava gumba WPS**, da pripravite napravo za povezavo z gumbom WPS.

> **WPS**
> WPS (**W**i-Fi **P**rotected **S**etup) je standard, namenjen enostavni vzpostavitvi varnega brezžičnega omrežja. Za informacije o potrebnih korakih in o trajanju čakanja pametne naprave na povezavo preberite dokumentacijo, ki ste jo prejeli s pametno napravo.

3 **Pritisnite gumb WPS za približno 5 sekund.**
Držite gumb WPS na mobilnem brezžičnem vmesniku, dokler ne začne LED-dioda utripati v rdeči in zeleni barvi.

> **Ročna vzpostavitev brezžične povezave**
> 1 Odprite Nastavitve Wi-Fi za pametno napravo.
> 2 Izberite SSID mobilnega vmesnika (privzeti SSID se začne z »Nikon_WU_«). Ko je povezava vzpostavljena, sveti LED-dioda v zeleni barvi.

3. korak **Zaženite aplikacijo Wireless Mobile Adapter Utility.**

Ko je povezava vzpostavljena, LED-dioda sveti neprekinjeno v zeleni barvi, na glavnem zaslonu pametne naprave pa se pokaže glavno pogovorno okno aplikacije Wireless Mobile Adapter Utility.

Zdaj lahko dostopate do fotoaparata prek pametne naprave. Za več informacij preberite dokumentacijo aplikacije Wireless Mobile Adapter Utility.

Stanje povezave
Stanje povezave med fotoaparatom in mobilnim brezžičnim vmesnikom sporočajo LED-diode na vmesniku:

LED-dioda	Stanje
○ Vkl. (zelena)	Povezava vzpostavljena
☼ Zelena utripne enkrat vsaki 2 s	Pripravljen na povezavo
☼ Zelena hitro utripa (hitrost utripanja je odvisna od hitrosti povezave)	Prenos
☼ Zelena utripa počasi, t. j. enkrat vsakih 5 s	Vmesnik je v načinu mirovanja
☼ Rdeča utripne enkrat vsake 0,5 s	Napaka v povezavi

Način mirovanja
Da ponovno aktivirate vmesnik, ki je preklopil v način mirovanja, pritisnite gumb WPS.

Obnovitev privzetih nastavitev
Če želite obnoviti privzete nastavitve, držite gumb WPS pritisnjen več kot 10 sekund, nato pa ponovno pritisnite gumb, ko začne LED-dioda utripati v oranžni barvi.

> ⚠ **Fotoaparata ali vmesnika se ne dotikajte dalj časa, ko so izdelki vključeni ali v uporabi.**
> Deli izdelka se segrejejo. Daljši neposreden stik izdelka s kožo lahko povzroči nizkotemperaturne opekline.

> **Priloženi pas in ohišje**
> Uporabite pribor, kot prikazuje Slika 2, da se vmesnik ne izgubi ali pade.
>
> **Deaktivacija vmesnika**
> Da končate brezžični prenos, izključite fotoaparat in odklopite vmesnik.
>
> **Informacije o blagovni znamki**
> GOOGLE PLAY je blagovna znamka družbe Google Inc. Vsa druga trgovska imena, omenjena v priročniku, so blagovne znamke ali registrirane blagovne znamke njihovih posameznih lastnikov.

Specifikacije

Tip	WU-1a WU-1b
Brezžična povezava	
Standardi	IEEE 802.11b, IEEE 802.11g
Komunikacijski protokoli	• **IEEE 802.11b**: DSSS/CCK • **IEEE 802.11g**: OFDM
Delovna frekvenca	2412–2462 MHz (kanali 1–11)
Doseg (vidno polje)	Približno 10–15 m
Hitrost prenosa podatkov*	54 Mbps
Varnost	• **Preverjanje pristnosti**: odprt sistem, WPA2-PSK • **Šifriranje**: AES
Nastavitev brezžične povezave	Podpora za WPS
Protokoli dostopa	Infrastruktura
Protokoli prenosa podatkov	PTP, PTP-IP
Poraba energije	Maks. približno 1,65 W
Delovno okolje	• **Temperatura**: 0–40 °C • **Vlažnost**: Manj kot 85 % (brez kondenzacije)
Približne mere (Š×V×G)	• **WU-1a**: 18 × 21 × 10 mm • **WU-1b**: 18 × 23 × 10 mm
Teža	Približno 3 g (samo ohišje)

* Največje logične hitrosti prenosa podatkov po standardu IEEE. Dejanske hitrosti se lahko razlikujejo.

Eesti

Täname, et ostsite Nikoni mobiili juhtmevaba ühenduse adapteri, mis võimaldab teie kaamera ühendamist Wi-Fi funktsiooniga nutitelefonide, tahvelarvutite ja teiste nutiseadmetega (kas teie kaamerat saab selle adapteriga kasutada, vt kaamera juhendist). Enne toote kasutamist lugege läbi käesolev juhend koos oma kaamera ja mobiili juhtmevaba ühenduse adapteri utiliidi (Wireless Mobile Adapter Utility) saatedokumentatsiooniga.

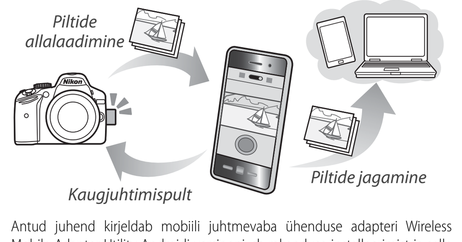

Antud juhend kirjeldab mobiili juhtmevaba ühenduse adapteri Wireless Mobile Adapter Utility Androidi versiooni, sh rakenduse installeerimist ja selle kaameraga ühendamist. Lisateavet süsteeminõuete, installeerimise ja juhtmevaba ühenduse loomise kohta kaamera ja nutiseadme vahel leiate juhendist Wireless Mobile Adapter Utility, mida saab alla laadida järgmiselt veebisaidilt.
http://nikonimglib.com/ManDL/WMAU/

Teie ohutuse huvides

Teie Nikoni toote kahjustuste või teie enda või juuresviibijate vigastuste vältimiseks lugege põhjalikult järgmisi ettevaatusabinõusid enne käesoleva toote kasutamist. Hoidke need ohutusjuhised kättesaadaval kõikide toote kasutajate jaoks.

Käesolevas jaotises loetletud ettevaatusabinõude eiramise võimalikud tagajärjed on tähistatud järgmise sümboliga:

⚠ See ikoon tähistab hoiatusi, teavet, mida tuleb lugeda enne antud Nikoni toote kasutamist, et vältida võimalikke vigastusi.

HOIATUSED

⚠ ***Mitte lahti võtta.*** Selle ettevaatusabinõu eiramine võib põhjustada tulekahju, elektrilöögi või muu vigastuse. Toote kukkumise või muu õnnetusjuhtumi tagajärjel lahti murdumisel lahutage kaamera toiteallikas ja viige toode ülevaatuseks Nikoni ametliku esindaja juurde.

⚠ ***Tööhäire tekkimisel lülitage toode viivitamatult välja.*** Kui märkate tootest tulevat suitsu või ebatavalist lõhna, lülitage kaamera viivitamatult välja. Töö jätkamine võib põhjustada vigastust. Kui toode on jahtunud, eemaldage see ja viige ülevaatuseks Nikoni ametliku esindaja juurde.

⚠ ***Mitte kasutada tuleohtlike gaaside juuresolekul.*** Selle ettevaatusabinõu eiramine võib põhjustada plahvatust või tulekahju.

⚠ ***Hoida kuivana. Ärge kastke vette ja vältige märjaks saamist või vihma alla sattumist.*** Selle ettevaatusabinõu eiramine võib põhjustada tulekahju või elektrilöögi.

⚠ ***Ärge käsitsege märgade kätega. Selle ettevaatusabinõu eiramine võib põhjustada elektrilöögi.***

⚠ ***Hoida lastele kättesaamatus kohas.*** Selle ettevaatusabinõu eiramine võib põhjustada vigastuse. Lisaks pidage silmas, et väikesed osad kujutavad endast lämbumisohtu. Kui laps on selle toote mõne osa alla neelanud, pöörduge viivitamatult arsti poole.

⚠ ***Vältige pikemaajalist kokkupuudet kaamera või adapteriga nende töötamisel või kasutamisel.*** Toote osad muutuvad kuumaks. Toote pikaajaline kokkupuude nahaga võib põhjustada madaltemperatuurilisi põletusi.

⚠ ***Vältige sattumist kõrge temperatuuri kätte.*** Ärge jätke toodet suletud sõidukisse päikese all või teistesse eriti kõrge temperatuuriga kohtadesse. Selle ettevaatusabinõu eiramine võib põhjustada tulekahju või korpuse või siseosade kahjustusi.

⚠ ***Järgige haigla- või lennupersonali juhiseid.*** Antud toode kiirgab raadiosagedusenergiat, mis võib häirida meditsiini- või navigatsiooniseadmete tööd. Ärge kasutage seda toodet haiglas või lennuki pardal enne, kui olete saanud selleks eelnevalt haigla- või lennukipersonali loa.

Teatised

- Käesoleva juhendi mis tahes osa reprodutseerimine, edastamine, transkribeerimine, andmesüsteemi salvestamine või mis tahes teise keelde tõlkimine mis tahes kujul või vahenditega on keelatud ilma Nikoni eelneva kirjaliku loata.
- Nikon jätab endale õiguse muudatuste tegemiseks käesolevas juhendis kirjeldatud riist- ja tarkvara spetsifikatsioonides igal ajal ja ilma ette teatamata.
- Nikon ei vastuta antud toote kasutamisest põhjustatud mis tahes kahjude eest.
- Kuigi on tehtud kõik selle heaks, et käesolevas juhendis sisalduv teave oleks täpne ja täielik, oleme tänulikud, kui teatate kõikidest leitud vigadest ja väljajätmistest oma kohalikule Nikoni esindajale (aadress on toodud eraldi).

Antud toode, mis sisaldab Ameerika Ühendriikides välja töötatud krüpteerimistarkvara, allub Ameerika Ühendriikide ekspordiameti eeskirjadele ning selle eksportimine või reeksportimine mis tahes riiki, mille suhtes kehtib Ameerika Ühendriikide kaupade embargo, on keelatud. Hetkel on embargo kehtestatud järgmistele riikidele: Kuuba, Iraan, Põhja-Korea, Sudaan ja Süüria.

Kummi kahjustuse korral WU-1b USB-pistmikul lõpetage viivitamatult kasutamine ja pöörduge parandamiseks Nikoni ametliku esindaja poole.

Teatised Euroopa tarbijatele

Nikon WU-1a	**Nikon WU-1b**
Tootja: Nikon Corporation	Tootja: Nikon Corporation

R&TTE direktiiv
Meie, tootja (Nikon Corporation) deklareerime käesolevaga, et antud toode vastab direktiivi 1999/5/EÜ põhinõuetele ja teistele asjakohastele sätetele.

Lahuskogumise märgis Euroopa Liidu riikides
See sümbol näitab, et elektri- ja elektroonikaseadmestik tuleb koguda eraldi.
Alljärgnev kehtib üksnes Euroopa riikide kasutajatele:
- Antud toodet tuleb utiliseerida selleks ettenähtud kogumispunktides. Ärge visake majapidamisjäätmete hulka.
- Eraldi kogumine ja ringlussevõtt aitab säilitada loodusvarasid ning ära hoida ebaõigest kõrvaldamisest põhjustatud võimalikke negatiivseid tagajärgi inimtervisele ja keskkonnale.
- Lisainfo saamiseks võtke ühendust müüja või vastava kohaliku ametiasutusega, kes vastutab prügimajanduse eest.

Juhtmevabade funktsioonide kasutamisest
Toote põhjustatud raadiohäired võivad mõjutada südamerütmurite, kuuldeaparaatide jt meditsiiniseadmete ning samuti lennuki navigatsiooniseadmete tööd. Implanteeritud südamerütmuriga kasutajad peaksid hoidma end tootest vähemalt 30 cm kaugusel. Lülitage toode välja rongides jt rahvarohketes kohtades ning lülitage kas välja või keelake kogu juhtmevaba andmeside meditsiiniseadmete läheduses, viibides meditsiiniasutustes või teistes kohtades, kus juhtmevabad seadmed on keelatud, või lennupersonali nõudmisel. Lisateabe saamiseks juhtmevabade seadmete kasutamise kohta lennukis võtke ühendust lennukompaniiga. Kui toote juhtmevabade funktsioonide kasutamine põhjustab raadiohäireid, keelake juhtmevabad funktsioonid või lülitage toode välja. Selle ettevaatusabinõu eiramine võib põhjustada õnnetusjuhtumeid või toote tööhäireid.

Turvalisus
Kuigi üheks selle toote eeliseks on võimaldada teistele vaba ühendamist juhtmevaba andmevahetusega kogu selle sideulatuses, on aktiveerimata andmeturbe korral võimalikud järgmised juhud.
- **Andmevargus**: Pahatahtlikud kolmandad isikud võivad juhtmeta andmevahetust pealt kuulata ning varastada kasutajatunnuseid, paroole ja muid isikuandmeid.
- **Volitamata juurdepääs**: Volitamata isikud võivad saada juurdepääsu võrku ning muuta seal andmeid või sooritada teisi pahatahtlikke toiminguid.

Arvestage, et juhtmevabade võrkude ehitus võimaldab spetsialiseeritud rünnakuga saada juurdepääs ka aktiveeritud andmeturbe korral.

Mobiili juhtmevaba ühenduse adapteri kasutamine

Samm 1 **Installeerige rakendus oma nutiseadmesse.**

1 **Leidke rakendus.**
Ühendage oma nutiseade Google Play teenusega ja otsige „Wireless Mobile Adapter Utility".

2 **Installeerige rakendus.**
Rakenduse allalaadimiseks ja installeerimiseks järgige ekraanijuhiseid.

Samm 2 **Looge juurdepääs kaamerale oma nutiseadmest.**

1 **Sisestage mobiili juhtmevaba ühenduse adapter.**
Sisestage adapter oma kaamerasse (joonis 1) ja lülitage kaamera sisse.

2 **Valmistage nutiseade ette.**
Avage nutiseadmel **Wi-Fi seaded** ja valige **WPS-i nupuga ühendus** seadme ettevalmistamiseks WPS-nupuga ühenduseks.

> **WPS**
> WPS (**W**i-Fi **P**rotected **S**etup) (Wi-Fi kaitstud seadistus) on lihtsaks turvalise juhtmevaba võrgu loomiseks väljatöötatud standard. Läbitavate sammude arvu ja nutiseadme poolt ühenduse ootamise aja kohta vt nutiseadmega kaasas olevast dokumentatsioonist.

3 **Vajutage WPS-nuppu umbes 5 sekundi jooksul.**
Hoidke WPS-nuppu mobiili juhtmevaba ühenduse adapteril all, kuni LED vilgub punaselt ja roheliselt.

> **Käsitsi juhtmevabad ühendused**
> 1 Kuvage Wi-Fi sätted nutiseadme jaoks.
> 2 Valige mobiiladapteri SSID (vaikimisi algab SSID reaga „Nikon_WU_"). Ühenduse loomisel süttib LED roheliselt.

Samm 3 **Käivitage rakendus Wireless Mobile Adapter Utility.**

Ühenduse loomisel hakkab LED hõõguma roheliselt ja nutiseadmel kuvatakse utiliidi Wireless Mobile Adapter Utility põhidialoog.

Nüüd on teil võimalik juurdepääs kaamerale nutiseadmest. Lisateavet leiate utiliidi Wireless Mobile Adapter Utility dokumentatsioonist.

Ühenduse olek
Ühenduse olekut kaamera ja mobiili juhtmevaba ühenduse adapteri vahel näitab adapteri LED:

LED	Olek
○ Sees (roheline)	Ühendatud
☼ Vilgub roheliselt kord 2 sekundi jooksul	Valmis ühenduseks
☼ Vilgub kiiresti roheliselt (sagedus sõltub ühenduse kiirusest)	Edastab
☼ Aeglane roheline vilkumine kord 5 sekundi jooksul	Adapter on unerežiimis
☼ Vilgub punaselt kord 0,5 sekundi jooksul	Ühenduse viga

Unerežiim
Unerežiimis adapteri taasaktiveerimiseks vajutage WPS-nuppu.

Vaikesätete taastamine
Vaikesätete taastamiseks hoidke WPS-nuppu alla vajutatult üle 10 sekundi ning vajutage seejärel seda nuppu uuesti, kui LED vilgub oranžilt.

> ⚠ **Vältige pikemaajalist kokkupuudet kaamera või adapteriga nende töötamisel või kasutamisel.**
> Toote osad muutuvad kuumaks. Toote pikaajaline kokkupuude nahaga võib põhjustada madaltemperatuurilisi põletusi.

> **Kaasasolevad rihm ja vutlar**
> Kasutage neid tarvikuid vastavalt joonisele 2 adapteri kaotsi mineku või maha kukkumise vältimiseks.
>
> **Adapteri deaktiveerimine**
> Juhtmevaba andmeedastuse lõpetamiseks lülitage kaamera välja ja ühendage adapter lahti.
>
> **Kaubamärgi teave**
> GOOGLE PLAY on ettevõtte Google Inc. kaubamärk. Kõik teised käesolevas juhendis mainitud kaubamärgid on nende vastavate hoidjate registreeritud kaubamärgid.

Tehnilised andmed

Tüüp	WU-1a WU-1b
Juhtmevaba	
Standardid	IEEE 802.11b, IEEE 802.11g
Sideprotokollid	• **IEEE 802.11b**: DSSS/CCK • **IEEE 802.11g**: OFDM
Töösagedus	2412–2462 MHz (kanalid 1–11)
Ulatus (vaatejoon)	Ligikaudu 10–15 m
Andmeedastuskiirus*	54 Mbps
Turvalisus	• **Autentimine**: Avatud süsteem, WPA2-PSK • **Krüpteerimine**: AES
Juhtmevaba seadistus	Toetab WPS-i
Pääsuprotokollid	Infrastruktuur
Andmeedastuse protokollid	PTP, PTP-IP
Voolutarve	Ligikaudu 1,65 W maksimaalselt
Töökeskkond	• **Temperatuur**: 0–40 °C • **Õhuniiskus**: Alla 85% (kondenseerimata)
Ligikaudsed mõõtmed (L×K×S)	• **WU-1a**: 18 × 21 × 10 mm • **WU-1b**: 18 × 23 × 10 mm
Kaal	Ligikaudu 3 g (ainult korpus)

* Maksimaalsed loogilised andmekiirused vastavalt IEEE standardile. Tegelikud kiirused võivad erineda.

Latviešu

Pateicamies, ka esat iegādājušies Nikon adapteri bezvadu savienojumam ar mobilo ierīci, kas ļauj izveidot savienojumu starp jūsu kameru un ar Wi-Fi sistēmu aprīkotiem viedtālruņiem, planšetdatoriem un citām viedām ierīcēm (informāciju par to, vai jūsu kameru var lietot kopā ar adapteri, skatiet kameras rokasgrāmatā). Iekams lietot izstrādājumu, izlasiet šo rokasgrāmatu, kā arī kameras un lietotnes „Wireless Mobile Adapter Utility" piegādes komplektā iekļauto dokumentāciju.

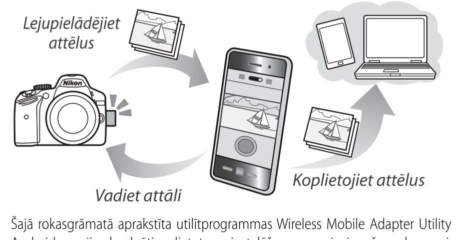

Šajā rokasgrāmatā aprakstīta utilītprogrammas Wireless Mobile Adapter Utility Android versija, konkrēti - lietotnes instalēšana un pievienošana kamerai. Papildu informāciju par sistēmas prasībām, instalēšanu un bezvadu savienojuma izveidošanu starp kameru un viedo ierīci skatiet programmas Wireless Mobile Adapter Utility rokasgrāmatā, kas pieejama lejupielādei no šādas tīmekļa vietnes.
http://nikonimglib.com/ManDL/WMAU/

Jūsu drošībai

Lai nepieļautu jūsu iegādātā Nikon izstrādājuma sabojāšanu, kā arī jūs paša un citu cilvēku savainošanu, iekams lietot šo izstrādājumu, izlasiet visus tālāk sniegtos drošības norādījumus. Glabājiet šīs drošības instrukcijas vietā, kur tās var izlasīt ikviens, kas lieto izstrādājumu.

Sekas, kas var rasties, ja netiek ievēroti šajā nodaļā sniegtie brīdinājumi, norādītas ar šādu simbolu:

⚠ Šī ikona norāda uz brīdinājumiem un informāciju, kas jāizlasa pirms šī Nikon izstrādājuma lietošanas, lai nepieļautu iespējamus savainojumus.

BRĪDINĀJUMI

⚠ ***Neizjauciet.*** Šī brīdinājuma ignorēšana var būt aizdegšanās, elektriskās strāvas trieciena vai citu savainojumu cēlonis. Ja kritiena vai cita negadījuma rezultātā izstrādājums salūst un atveras, atvienojiet kameru no strāvas avota un nogādājiet izstrādājumu pie Nikon pilnvarota tehniskās apkopes pārstāvja.

⚠ ***Nepareizas darbības gadījumā nekavējoties pārtrauciet strāvas padevi ierīcei.*** Ja pamanāt, ka no izstrādājuma izdalās dūmi vai neparasta smaka, nekavējoties izslēdziet kameru. Turpinot darbināšanu, var tikt radīti savainojumi. Kad izstrādājums ir atdzisis, noņemiet to un nogādājiet Nikon pilnvarotam tehniskās apkopes pārstāvim, lai veiktu pārbaudi.

⚠ ***Nelietojiet, ja apkārtējā gaisā ir uzliesmojošas gāzes.*** Šī brīdinājuma neievērošana var būt sprādziena vai aizdegšanās cēlonis.

⚠ ***Glabājiet sausā vietā.*** Nemērciet ūdenī un nepakļaujiet ūdens un lietus iedarbībai. Šī brīdinājuma neievērošana var būt aizdegšanās vai elektriskās strāvas trieciena cēlonis.

⚠ ***Nerīkojieties ar mitrām rokām.*** Šī brīdinājuma neievērošana var būt elektriskās strāvas trieciena cēlonis.

⚠ ***Glabājiet bērniem nepieejamā vietā.*** Šī brīdinājuma neievērošana var būt savainojumu cēlonis. Bez tam, ņemiet vērā, ka sīkas daļas rada nosmakšanas briesmas. Ja bērns ir norijis kādu šī izstrādājuma daļu, nekavējoties vērsieties pie ārsta.

⚠ ***Neesiet ilgstoši saskarē ar kameru vai adapteri, ja izstrādājums ir ieslēgts vai tiek lietots.*** Izstrādājuma daļas sakarst. Ilgstoši atstājot izstrādājumu tiešā kontaktā ar ādu, var gūt zemas temperatūras apdegumus.

⚠ ***Nepakļaujiet augstas temperatūras iedarbībai.*** Neatstājiet izstrādājumu aizslēgtā automobilī tiešos saules staros un citās vietās, kur tas būs pakļauts ļoti augstas temperatūras iedarbībai. Šī brīdinājuma ignorēšana var būt aizdegšanās vai korpusa un iekšējo daļu bojājumu iemesls.

⚠ ***Ievērojiet slimnīcas personāla un lidmašīnas apkalpes sniegtās instrukcijas.*** Šis izstrādājums izstaro radioviļņus, kas var mijiedarboties ar medicīniskām vai navigācijas iekārtām. Nelietojiet šo izstrādājumu slimnīcā vai, atrodoties lidmašīnā, ja iepriekš nav saņemta slimnīcas personāla vai lidmašīnas apkalpes atļauja.

Piezīmes

- Nevienu šīs rokasgrāmatas daļu nav atļauts reproducēt, pārraidīt, transkribēt, uzglabāt izguves sistēmās vai jebkādā formā un jebkādiem līdzekļiem tulkot kādā cita valodā bez Nikon iepriekšējas rakstiskas atļaujas.
- Nikon patur tiesības jebkurā laikā un bez iepriekšēja brīdinājuma mainīt šajā rokasgrāmatā aprakstītās aparatūras un programmatūras specifikācijas.
- Nikon neuzņemas nekādu atbildību par jebkādu kaitējumu, kas izriet no šī izstrādājuma lietošanas.
- Lai gan ražotājs ir pielicis lielas pūles, lai šajā rokasgrāmatā sniegtā informācija būtu precīza un pilnīga, mēs būsim ļoti pateicīgi, ja informēsiet jūsu reģionā esošo Nikon pārstāvi par jebkādām pamanītām kļūdām vai iztrūkstošu tekstu (adrese ir norādīta atsevišķi).

Šis izstrādājums satur Amerikas Savienotajās Valstīs izstrādātu šifrēšanas programmatūru, kuru kontrolē ASV Eksporta administrācija; šo programmatūru nedrīkst eksportēt vai reeksportēt uz valstīm, attiecībā pret kurām Amerikas Savienotās Valstis ir noteikušas preču eksportēšanas aizliegumu. Šobrīd embargo ir noteikts attiecībā pret šādām valstīm: Kuba, Irāna, Ziemeļkoreja, Sudāna un Sīrija.

Ja gumija uz USB savienotāja WU-1b ir bojāta, nekavējoties pārtrauciet to lietot un vērsieties pie Nikon pilnvarota tehniskās apkopes pārstāvja, lai to salabotu.

Paziņojumi pircējiem Eiropā

Nikon WU-1a	**Nikon WU-1b**
Ražotājs: korporācija Nikon	Ražotājs: korporācija Nikon

R&TTE direktīva
Ražotājs (korporācija Nikon) ar šo deklarē, ka dotais izstrādājums atbilst visām būtiskajām prasībām un citiem saistošajiem noteikumiem, kurus nosaka Direktīva 1999/5/EK.

Simbols, kas norāda uz Eiropas Savienībā atsevišķi utilizējamiem atkritumiem
Šis simbols norāda, ka elektriskās un elektroniskās ierīces jāsavāc atsevišķi.
Tālāk tekstā minētais attiecas tikai uz lietotājiem Eiropas valstīs:
- Šis produkts ir paredzēts atsevišķai savākšanai tam piemērotos savākšanas punktos. To nedrīkst izmest kā mājsaimniecības atkritumus.
- Atsevišķa atkritumu savākšana un pārstrāde palīdz saglabāt dabas resursus un izvairīties no cilvēka veselībai un apkārtējai videi negatīvām sekām, ko var radīt nepareiza to iznīcināšana.
- Lai noskaidrotu papildu informāciju, sazinieties ar mazumtirgotāju vai vietējām iestādēm, kas atbild par atkritumu apsaimniekošanu.

Bezvadu funkciju lietošana
Izstrādājuma izstarotie radioviļņi var mijiedarboties ar elektrokardiostimulatoriem, dzirdes aparātiem un citām medicīniskām ierīcēm, kā arī lidmašīnu navigācijas ierīcēm. Lietotājiem, kam ir implantēts elektrokardiostimulators, jāatrodas vismaz 30 cm attālumā no izstrādājuma. Izslēdziet izstrādājumu, ja atrodaties vilcienos un citās vietās, kur ir daudz cilvēku, kā arī izslēdziet vai atspējojiet izstrādājumu, ja atrodaties medicīnisko iekārtu tuvumā vai medicīnas iestādēs, kurās telpās aizliegts lietot bezvadu ierīces, vai arī ja to pieprasa lidmašīnas apkalpe. Sazinieties ar aviokompāniju, lai saņemtu plašāku informāciju par bezvadu ierīču lietošanu, atrodoties lidmašīnā. Ja šī izstrādājuma bezvadu funkcijas izraisa radioviļņu mijiedarbību, atspējojiet bezvadu funkcijas vai izslēdziet izstrādājumu. Šī brīdinājuma neievērošana var būt avāriju vai izstrādājuma darbības traucējumu cēlonis.

Drošība
Lai gan viens no labumiem, ko sniedz šis izstrādājums, ir tas, ka tas ļauj brīvi izveidot savienojumu, lai jebkurā vietā veiktu bezvadu datu apmaiņu tā sniedzamības diapazonā, ja nav iespējotas drošības funkcijas, var notikt tālāk minētais:
- **Datu zādzība**: Ļaunprātīgas trešās puses var pārtvert bezvadu pārraides, lai nozagtu lietotāju identitāti, paroles un citu personīgo informāciju.
- **Neautorizēta piekļuve**: Neautorizēti lietotāji var iegūt piekļuvi tīklam un izmainīt datus vai veikt citas ļaunprātīgas darbības.

Ņemiet vērā, ka bezvadu tīklu konstrukcijas dēļ specializēti uzbrukumi var ļaut iegūt neautorizētu piekļuvi arī tad, ja ir iespējota drošība.

Adaptera bezvadu savienojumam ar mobilo ierīci lietošana

1. darbība **Instalējiet lietotni jūsu viedajā ierīcē.**

1 **Atrodiet lietotni.**
Jūsu viedajā ierīcē pievienojiet servisu „Google Play" un atrodiet lietotni „Wireless Mobile Adapter Utility".

2 **Instalējiet lietotni.**
Lai lejupielādētu un instalētu lietojumprogrammu, izpildiet ekrānā parādītās instrukcijas.

2. darbība **Piekļūstiet kamerai no jūsu viedās ierīces.**

1 **Ievietojiet adapteri bezvadu savienojumam ar mobilo ierīci.**
Ievietojiet adapteri jūsu kamerā (1. attēls) un ieslēdziet kameru.

2 **Sagatavojiet viedo ierīci.**
Viedajā ierīcē atveriet sadaļu "**Wi-Fi iestatījumi**" un atlasiet opciju "**WPS pogas savienojums**", lai sagatavotu ierīci WPS pogas savienojumam.

> **WPS**
> WPS (**W**i-Fi **P**rotected **S**etup - Wi-Fi aizsargāta iestatīšana) ir standarts, kas izstrādāts, lai vienkāršotu droša bezvadu tīkla izveidošanu. Informāciju par veicamajām darbībām un laiku, cik ilgi viedā ierīce gaidīs savienojuma izveidošanu, skatiet viedās ierīces piegādes komplektā iekļautajā dokumentācijā.

3 **Uz 5 sekundēm nospiediet WPS pogu.**
Turiet nospiestu adaptera bezvadu savienojumam ar mobilo ierīci WPS pogu, līdz indikators sāk mirgot ar sarkanu un zaļu gaismu.

> **Manuālie bezvadu savienojumi**
> 1 Viedajā ierīcē atveriet Wi-Fi iestatījumu sadaļu.
> 2 Atlasiet mobilā adaptera SSID (noklusējuma SSID sākas ar „Nikon_WU_"). Kad savienojums ir izveidots, indikators iedegsies ar zaļu gaismu.

3. darbība **Palaidiet lietotni „Wireless Mobile Adapter Utility".**

Kad savienojums ir izveidots, indikators kvēlos ar zaļu gaismu un viedajā ierīcē tiks parādīts lietotnes „Wireless Mobile Adapter Utility" galvenais dialoglodziņš.

Tagad jūs varat piekļūt kamerai no viedās ierīces. Plašāku informāciju skatiet lietotnes „Wireless Mobile Adapter Utility" dokumentācijā.

Savienojuma statuss
Kameras un adaptera bezvadu savienojumam ar mobilo ierīci savienojuma statusu parāda adaptera indikators:

Indikators	Statuss
○ Deg (zaļš)	Savienots
☼ Mirgo ar zaļu gaismu vienu reizi 2 s	Gatavs savienojumam
☼ Ātri mirgo ar zaļu gaismu (ātrums mainās atkarība no savienojuma ātruma)	Notiek pārraide
☼ Lēni mirgo ar zaļu gaismu vienu reizi 5 s	Adapteris ir miega režīmā
☼ Mirgo ar sarkanu gaismu vienu reizi 0,5 s	Savienojuma kļūda

Miega režīms
Lai pēc tam, kad adapteris ir pārgājis miega režīmā, to atkal aktivizētu, nospiediet WPS pogu.

Noklusējuma iestatījumu atjaunošana
Lai atjaunotu noklusējuma iestatījumus, nospiediet WPS pogu uz vairāk nekā 10 sekundēm un pēc tam, kad indikators iedegas ar oranžu gaismu, nospiediet pogu vēlreiz.

> ⚠ **Neesiet ilgstoši saskarē ar kameru vai adapteri, ja izstrādājums ir ieslēgts vai tiek lietots.**
> Izstrādājuma daļas sakarst. Ilgstoši atstājot izstrādājumu tiešā kontaktā ar ādu, var gūt zemas temperatūras apdegumus.

> **Piegādes komplektā iekļautā siksna un korpuss**
> Izmantojiet šos piederumus, kā parādīts 2. attēlā, lai nepieļautu adaptera nozaudēšanu vai nokrišanu.
>
> **Adaptera deaktivēšana**
> Lai izbeigtu bezvadu pārraidi, izslēdziet kameru un atvienojiet adapteri.
>
> **Zīmola informācija**
> GOOGLE PLAY ir korporācijas Google Inc. preču zīme. Visa citas šajā rokasgrāmatā minētās preču zīmes ir to attiecīgo īpašnieku preču zīmes vai reģistrētas preču zīmes.

Specifikācijas

Tips	WU-1a WU-1b
Bezvadu	
Standarti	IEEE 802.11b, IEEE 802.11g
Sakaru protokoli	• **IEEE 802.11b**: DSSS/CCK • **IEEE 802.11g**: OFDM
Darbības frekvence	2412–2462 MHz (kanāli 1–11)
Diapazons (redzamības līnija)	Aptuveni 10–15 m
Datu pārraides ātrums*	54 Mb/s
Drošība	• **Autentifikācija**: Atvērta sistēma, WPA2-PSK • **Šifrēšana**: AES
Bezvadu iestatīšana	Atbalsta WPS
Piekļuves protokoli	Infrastruktūra
Datu pārraides protokoli	PTP, PTP-IP
Strāvas patēriņš	Maksimums aptuveni 1,65 W
Darbības vide	• **Temperatūra**: 0–40 °C • **Relatīvais mitrums**: mazāk par 85 % (bez kondensēšanās)
Aptuvenie izmēri (P×A×D)	• **WU-1a**: 18 × 21 × 10 mm • **WU-1b**: 18 × 23 × 10 mm
Svars	Aptuveni 3 g (tikai korpuss)

* Maksimālie loģiskie datu pārraides ātrumi atbilstoši IEEE standartam. Reālie ātrumi var atšķirties.

Lietuvių

Dėkojame, kad įsigijote „Nikon" belaidžio ryšio su mobiliaisiais prietaisais adapterį, leidžiantį sujungti jūsų fotoaparatą su išmaniaisiais telefonais, planšetiniais kompiuteriais ir kitais išmaniaisiais įrenginiais „Wi-Fi" ryšiu (informacijos apie tai, ar jūsų fotoaparatą galima naudoti su adapteriu, rasite fotoaparato vadove). Prieš naudodamiesi šiuo gaminiu, perskaitykite šį vadovą ir dokumentaciją, pateiktą su jūsų fotoaparatu ir programa „Wireless Mobile Adapter Utility".

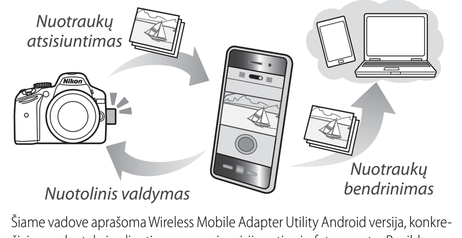

Šiame vadove aprašoma Wireless Mobile Adapter Utility Android versija, konkrečiai nurodant, kaip diegti programą ir prisijungti prie fotoaparato. Papildomos informacijos apie sistemos reikalavimus, diegimą ir belaidžio ryšio užmezgimą tarp fotoaparato bei išmaniojo prietaiso rasite Wireless Mobile Adapter Utility vadove, kurį galima atsisiųsti iš toliau nurodytos interneto svetainės.
http://nikonimglib.com/ManDL/WMAU/

Jūsų saugumui

Siekiant išvengti jūsų „Nikon" gaminio apgadinimo ar jūsų susižalojimo bei kitų asmenų sužalojimo, būtina prieš naudojantis šiuo gaminiu perskaityti visas toliau pateiktas saugos atsargumo priemones. Laikykite šias saugos instrukcijas ten, kur visi besinaudojantys gaminiu galėtų jas pasiekti.

Pasekmės, galinčios susidaryti nesilaikant šiame skirsnyje pateiktų atsargumo priemonių, nurodomos šiuo ženklu:

⚠ Ši piktograma žymi įspėjimus ir informaciją, kurią reikia perskaityti prieš pradedant naudotis šiuo „Nikon" gaminiu, siekiant išvengti galimų sužalojimų.

ĮSPĖJIMAI

⚠ ***Neardykite.*** Jei nesilaikysite šios atsargumo priemonės, rizikuojate sukelti gaisrą, gauti elektros smūgį arba kitaip susižaloti. Jei šis gaminys nukristų ir jam lūžus atsivertų jo vidus, atjunkite fotoaparatą ir nugabenkite jį „Nikon" įgaliotajam techninės priežiūros atstovui patikrinti.

⚠ ***Gedimo atveju nedelsdami nutraukite maitinimą.*** Jei pastebėsite dūmų ar užuosite iš prietaiso sklindantį neįprastą kvapą, nedelsdami išjunkite fotoaparatą. Jei tęsite eksploataciją, rizikuojate susižaloti. Gaminiui atvėsus, paimkite jį ir nugabenkite „Nikon" įgaliotajam techninės priežiūros atstovui patikrinti.

⚠ ***Nenaudokite aplinkoje, kur yra lengvai užsiliepsnojančių dujų.*** Jei nesilaikysite šios atsargumo priemonės, rizikuojate sukelti sprogimą arba gaisrą.

⚠ ***Laikykite sausai.*** Nenardinkite į vandenį ir saugokite nuo vandens purslų ar lietaus. Jei nesilaikysite šios atsargumo priemonės, rizikuojate sukelti gaisrą ar gauti elektros smūgį.

⚠ ***Nelieskite šlapiomis rankomis.*** Jei nesilaikysite šios atsargumo priemonės, rizikuojate gauti elektros smūgį.

⚠ ***Laikykite vaikams nepasiekiamoje vietoje.*** Jei nesilaikysite šios atsargumo priemonės, rizikuojate susižaloti. Be to, atminkite, kad mažomis dalimis galima užspringti. Jei vaikas nurytų bet kurią šio gaminio dalį, nedelsdami kreipkitės į gydytoją.

⚠ ***Kai gaminiai įjungti ar yra naudojami, ilgai nelieskite fotoaparato ar adapterio.*** Atskiros gaminio dalys gali įkaisti. Jei paliksite gaminį tiesiogiai ir ilgai kontaktuoti su oda, rizikuojate gauti žemos temperatūros nudegimų.

⚠ ***Nepalikite aukštoje temperatūroje.*** Nepalikite gaminio uždarytame automobilyje šviečiant saulei ar kitose vietose, kur gali susidaryti itin aukšta temperatūra. Jei nesilaikysite šios atsargumo priemonės, gali kilti gaisras, taip pat gali būti pažeistas dėklas arba vidinės dalys.

⚠ ***Laikykitės ligoninės ir avialinijų personalo duotų instrukcijų.*** Šis gaminys skleidžia radijo dažnių spinduliuotę, kuri gali trukdyti veikti medicininei arba navigacinei įrangai. Nenaudokite šio gaminio ligoninėje arba lėktuve, prieš tai negavę ligoninės ar lėktuvo personalo leidimo.

Pareiškimai

- Jokios šio vadovo dalies negalima atgaminti, persiųsti, perrašyti, laikyti sistemoje su tikslu išskviesti ar versti į kokią nors kitą kalbą bei kokia forma ir bet kokiomis priemonėmis, prieš tai negavus „Nikon" rašytinio leidimo.
- „Nikon" pasilieka teisę keisti šiame vadove aprašomos aparatinės ir programinės įrangos specifikacijas bet kuriuo metu ir be išankstinio perspėjimo.
- „Nikon" nebus atsakinga už jokią žalą, galinčią kilti naudojant šį gaminį.
- Ruošiant šio vadovo informaciją, buvo įdėtos visos pastangos, kad ji būtų tiksli ir išsami, vis dėlto būtume dėkingi, jei savo „Nikon" atstovui praneštumėte apie pastebėtas klaidas ar praleistą informaciją (adresas pateiktas atskirai).

Šis gaminys, kuriame yra šifravimo programinės įrangos, sukurtos Jungtinėse Amerikos Valstijose, yra reguliuojamas Jungtinės Amerikos Valstijų eksporto administracijos reglamentu ir jo negalima eksportuoti ar reeksportuoti į jokią šalį, kuriai Jungtinės Amerikos Valstijos taiko prekių embargą. Šiuo metu embargas taikomas šioms šalims: Kubai, Iranui, Šiaurės Korėjai, Sudanui ir Sirijai.

Jei WU-1b USB jungties guma pažeista, nedelsdami nutraukite eksploataciją ir kreipkitės į „Nikon" įgaliotąjį techninės priežiūros atstovą remontui.

Pareiškimai naudotojams Europoje

„Nikon WU-1a"	**„Nikon WU-1b"**
Gamintojas: „Nikon Corporation"	Gamintojas: „Nikon Corporation"

Radijo ryšio ir telekomunikacijų terminalų įrangos direktyva
Mes, gamintojas („Nikon Corporation"), čia deklaruojame, kad šis gaminys atitinka esminius Direktyvos 1999/5/EB reikalavimus ir kitas galiojančias nuostatas.

Atskiro surinkimo Europos šalyse ženklas
Šis ženklas reiškia, kad elektros ir elektroninė įranga turi būti surenkama atskirai.
Tai taikoma tik vartotojams Europos šalyse.
- Šis gaminys sukurtas atskirai surinkti tinkamame surinkimo punkte. Nemeskite su buitinėmis atliekomis.
- Atskirai surenkant ir perdirbant, taupomi gamtiniai ištekliai ir padedama išvengti neigiamų pasekmių žmonių sveikatai bei aplinkai, kurios galimos netinkamai utilizuojant įrangą.
- Daugiau informacijos galite gauti iš pardavėjo ar vietinių kompetentingų specialistų, atsakingų už atliekų tvarkymą.

Apie naudojimąsi belaidėmis funkcijomis
Gaminio skleidžiami radijo ryšio trukdžiai gali neigiamai paveikti širdies stimuliatorių, klausos aparatų ir kitos medicininės įrangos bei lėktuvų navigacinės įrangos veiklą. Naudotojai su implantuotais širdies stimuliatoriais turi nuo gaminio laikytis bent 30 cm atstumu. Išjunkite gaminį prieš įlipdami į traukinį ar eidami į vietą, kur daug žmonių. Taip pat išjunkite gaminį ar išjunkite visas jo duomenų perdavimo belaidžiu ryšiu operacijas, būdami šalia medicininių įrenginių, medicinos įstaigose ar kitose vietose, kur draudžiama naudotis belaidžiais įrenginiais, arba jei taip elgtis nurodo lėktuvo personalas. Dėl papildomos informacijos apie mobiliųjų prietaisų naudojimą lėktuvuose kreipkitės į avialinijas. Jei šio gaminio belaidžio ryšio funkcijų naudojimo metu kyla radijo ryšio trukdžių, išjunkite jo belaidžio ryšio funkcijas arba patį gaminį. Jei nesilaikysite šios atsargumo priemonės, rizikuojate sukelti nelaimingą atsitikimą arba gaminio gedimą.

Saugumas
Nors vienas iš šio gaminio pranašumų – galimybė kitiems laisvai prisijungti ir belaidžiu ryšiu keistis duomenimis bet kurioje ryšio veikimo zonos vietoje, nejungus saugumo funkcijos galimos tokios problemos:
- **Duomenų vagystė**: tretieji asmenys piktybiniais sumetimais gali perimti belaidžiu ryšiu perduodamus duomenis ir pavogti naudotojo ID, slaptažodžius bei kitą asmeninę informaciją.
- **Neleistina prieiga**: pašaliniai asmenys gali gauti prieigą prie tinklo ir keisti duomenis arba atlikti kitus kenkėjiškus veiksmus.

Atminkite, kad dėl belaidžių tinklų struktūros, specializuotos atakos metu neleistina prieiga įmanoma net ir naudojant saugumo funkcijomis.

Belaidžio ryšio su mobiliaisiais prietaisais adapterio naudojimas

1 veiksmas **Įdiekite programą į savo išmanųjį prietaisą.**

1 **Suraskite programą.**
Savo išmaniajame prietaise prisijunkite prie paslaugos „Google Play" ir suraskite programą „Wireless Mobile Adapter Utility".

2 **Įdiekite programą.**
Pagal ekrane pateikiamas instrukcijas atsisiųskite ir įdiekite programą.

2 veiksmas **Savo išmaniuoju prietaisu prisijunkite prie fotoaparato.**

1 **Įdėkite belaidžio ryšio su mobiliaisiais prietaisais adapterį.**
Įdėkite adapterį į savo fotoaparatą (1 pav.) ir įjunkite fotoaparatą.

2 **Paruoškite išmanųjį prietaisą.**
Išmaniajame prietaise atverkite „**Wi-Fi nustatymai**" ir pasirinkite „**WPS mygtuko ryšys**", kad paruoštumėte prietaisą prisijungimui naudojant WPS mygtuką.

> **WPS**
> WPS („**W**i-Fi **P**rotected **S**etup" – „Wi-Fi apsaugotoji sąranka") – tai standartas, skirtas palengvinti ryšio saugių belaidžiu tinklu užmezgimą. Papildomos informacijos apie atliktinus veiksmus ir trukmę, kurią prietaisas laukia prisijungimo, rasite su išmaniuoju prietaisu pateiktoje dokumentacijoje.

3 **Nuspauskite WPS mygtuką ir palaikykite jį maždaug 5 sekundes.**
Nuspauskite ir laikykite belaidžio ryšio su mobiliaisiais prietaisais adapterio WPS mygtuką, kol šviesos diodas pradės mirksėti raudona ir žalia spalvomis.

> **Rankiniu būdu užmezgamas belaidis ryšys**
> 1 Parodykite išmaniojo prietaiso „Wi-Fi" nustatymus.
> 2 Pasirinkite mobiliojo adapterio SSID (numatytasis SSID prasideda „Nikon_WU_"). Užmezgus ryšį, šviesos diodas ims šviesti žalia spalva.

3 veiksmas **Paleiskite programą „Wireless Mobile Adapter Utility".**

Užmezgus ryšį, šviesos diodas ima šviesti žalia spalva ir išmaniajame prietaise pasirodo „Wireless Mobile Adapter Utility" pagrindinis dialogo langas.

Dabar galite pasiekti fotoaparatą iš išmaniojo prietaiso. Papildomos informacijos rasite „Wireless Mobile Adapter Utility" dokumentacijoje.

Ryšio būsena
Apie ryšio tarp fotoaparato ir belaidžio ryšio su mobiliaisiais prietaisais adapterio būseną informuoja adapterio šviesos diodas:

Šviesos diodas	Būsena
○ Šviečia (žalia spalva)	Prisijungta
☼ Mirksi žalia spalva kas 2 sek.	Pasirengta prisijungti
☼ Greitai mirksi žalia spalva (dažnis kinta priklausomai nuo ryšio spartos)	Siunčiami duomenys
☼ Lėtai mirksi žalia spalva kas 5 sek.	Adapteris veikia miego režimu
☼ Mirksi raudonai kas 0,5 sek.	Ryšio klaida

Miego režimas
Norint vėl suaktyvinti adapterį iš miego režimo, reikia spustelėti mygtuką WPS.

Numatytųjų nustatymų atkūrimas
Norint atkurti numatytuosius nustatymus, reikia nuspausti mygtuką WPS ir palaikyti jį ilgiau nei 10 sek., tada vėl spustelėti mygtuką, kai šviesos diodas mirksės oranžine spalva.

> ⚠ **Kai gaminiai įjungti ar yra naudojami, ilgai nelieskite fotoaparato ar adapterio.**
> Atskiros gaminio dalys gali įkaisti. Jei paliksite gaminį tiesiogiai ir ilgai kontaktuoti su oda, rizikuojate gauti žemos temperatūros nudegimų.

> **Pateiktas dirželis ir dėklas**
> Naudokite šiuos priedus, kaip pavaizduota 2 pav., kad nepamestumėte arba neišmestumėte adapterio.
>
> **Adapterio išaktyvinimas**
> Kad nutrauktumėte belaidį ryšį, išjunkite fotoaparatą ir atjunkite adapterį.
>
> **Informacija apie prekių ženklus**
> GOOGLE PLAY yra Google Inc. prekės ženklas. Visi kiti prekių pavadinimai, paminėti šiame vadove, yra jų savininkų registruotieji arba paprastieji prekių ženklai.

Specifikacijos

Tipas	WU-1a WU-1b
Belaidis	
Standartai	IEEE 802.11b, IEEE 802.11g
Ryšio protokolai	• **IEEE 802.11b**: DSSS/CCK • **IEEE 802.11g**: OFDM
Veikimo dažnis	2 412–2 462 MHz (1–11 kanalai)
Diapazonas (veikimo nuotolis)	Apie 10–15 m
Duomenų perdavimo sparta*	54 Mbps
Saugumas	• **Autentiškumo nustatymas**: atviroji sistema, WPA2-PSK • **Šifravimas**: AES
Belaidė sąranka	Dera su WPS
Prieigos protokolai	Infrastruktūrinis
Duomenų perdavimo protokolai	PTP, PTP-IP
Galia	Iki maždaug 1,65 W
Veikimo aplinka	• **Temperatūra**: 0–40 °C • **Drėgnumas**: iki 85 % (be kondensacijos)
Apytiksliai matmenys (ilgis × aukštis × plotis)	• **WU-1a**: 18 × 21 × 10 mm • **WU-1b**: 18 × 23 × 10 mm
Svoris	Apie 3 g (tik korpusas)

* Maksimali loginė duomenų perdavimo sparta pagal IEEE standartą. Faktinė sparta gali būti kitokia.

Ísland

Þakka þér fyrir að festa kaup á Nikon millistykki fyrir þráðlausa tengingu við farsíma sem leyfir tengingar milli myndavélarinnar og Wi-Fi væddra snjallsíma, spjaldtalva og annarra snjalltækja (frekari upplýsingar um hvort hægt er að nota myndavélina með millistykkinu, sjá handbók myndavélarinnar). Lestu þessa handbók og heimildir sem fylgja myndavélinni þinni og Wireless Mobile Adapter Utility forritinu áður en þessi vara er notuð.

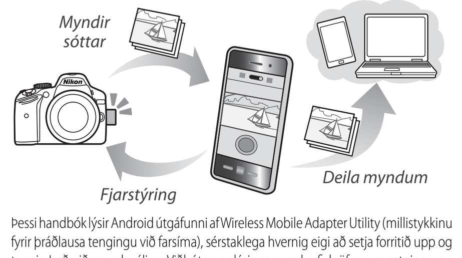

Þessi handbók lýsir Android útgáfunni af Wireless Mobile Adapter Utility (millistykkinu fyrir þráðlausa tengingu við farsíma), sérstaklega hvernig eigi að setja forritið upp og tengja það við myndavélina. Viðbótarupplýsingar um kerfiskröfur, uppsetningu og hvernig koma á þráðlausri tengingu milli myndavélarinnar og snjalltækisins er hægt að finna á Wireless Mobile Adapter Utility (millistykki fyrir þráðlausa tengingu við farsíma) handbókinni, sem hægt er að sækja á eftirfarandi vefsíðu.
http://nikonimglib.com/ManDL/WMAU/

Öryggis þíns vegna

Lestu eftirfarandi öryggisatriði í heild sinni áður en þessi vara er notuð til að koma í veg fyrir skemmdir á Nikon vörunni eða skaða á sjálfum þér eða öðrum. Geymdu þessar öryggisleiðbeiningar þar sem allir sem nota vöruna geta lesið þær.

Mögulegar afleiðingar þess að fara ekki eftir þeim varúðarráðstöfunum sem taldar eru upp í þessum hluta eru gefnar til kynna með eftirfarandi tákni:

⚠ Þetta tákn merkir viðvaranir, til að fyrirbyggja möguleg slys, skaltu lesa upplýsingarnar áður en þú notar þessa Nikon vöru.

VIÐVARANIR

⚠ ***Ekki taka í sundur.*** Ef ekki er farið eftir þessum varúðarráðstöfunum getur það valdið bruna, raflosti eða öðrum meiðslum. Ef varan brotnar eftir fall eða annað slys, skaltu taka myndavélina úr sambandi og fara því næst með vöruna til viðurkennds þjónustufulltrúa Nikon til athugunar.

⚠ ***Ef upp kemur bilun skaltu strax taka úr sambandi.*** Slökktu strax á vélinni ef vart verður við reyk eða óvenjulega lykt frá búnaðinum. Áframhaldandi notkun getur valdið meiðslum. Þegar varan hefur kólnað, fjarlægðu hana og farðu með til viðurkennds þjónustufulltrúa Nikon til athugunar.

⚠ ***Ekki nota nærri eldfimum lofttegundum.*** Ef ekki er farið eftir þessum varúðarráðstöfunum getur það valdið sprengingu eða bruna.

⚠ ***Haldið þurru.*** Ekki dýfa í eða hafa nærri vatni eða rigningu. Ef ekki er farið eftir þessum varúðarráðstöfunum getur það valdið bruna eða raflosti.

⚠ ***Ekki meðhöndla með rökum höndum.*** Ef ekki er farið eftir þessum varúðarráðstöfunum getur það valdið raflosti.

⚠ ***Geymist þar sem börn ná ekki til.*** Ef ekki er farið eftir þessum varúðarráðstöfunum getur það valdið meiðslum. Þar að auki geta smáhlutir valdið köfnunarhættu. Hafðu strax samband við lækni ef barn kyngir einhverjum hluta af þessum búnaði.

⚠ ***Ekki snerta myndavélina eða millistykkið í lengri tíma meðan kveikt er á tækjunum eða þau eru í notkun.*** Hlutar tækisins verða heitir. Ef tækið er látið vera í beinni snertingu við húðina í lengri tíma getur það valdið lághita bruna.

⚠ ***Má ekki komast í snertingu við mikinn hita.*** Ekki skilja vöruna eftir í lokaðri bifreið í sólarljósi eða á öðrum svæðum þar sem mikill hiti er. Ef ekki er farið eftir þessum varúðarráðstöfunum getur það valdið bruna eða skemmdum á umgjörð eða innri hlutum vélarinnar.

⚠ ***Fylgdu leiðbeiningum frá sjúkrahúss- og flugfélagastarfsmönnum.*** Þessi vara sendir frá sér geislun frá útvarpstíðni sem gæti truflað lækninga- eða stjórntæki. Ekki nota þessa vöru á sjúkrahúsi eða um borð í flugvél án þess að fá leyfi fyrst frá sjúkrahúss- og flugfélagsstarfsmönnum.

Tilkynningar

- Ekki má afrita, senda, umrita, geyma í geymslukerfi eða þýða yfir á annað tungumál í nokkru formi neina hluta þessarar handbókar án þess að fengið sé fyrirfram skriflegt leyfi frá Nikon.
- Nikon áskilur sér rétt til þess að breyta tæknilýsingu vélbúnaðar og hugbúnaðar sem lýst er í þessari handbók hvenær sem er og án frekari fyrirvara.
- Nikon tekur enga ábyrgð á skemmdum sem gætu komið til vegna notkunar þessarar vöru.
- Þó áhersla hafi verið lögð á að tryggja að upplýsingarnar í þessari handbók séu réttar og tæmandi kunnum við að meta það ef þú vekur athygli umboðsaðila Nikon á þínu svæði á hvers konar villum eða ónógum upplýsingum (heimilisfang veitt sér).

Þessi vara, sem inniheldur dulkóðunarhugbúnað sem þróaður er í Bandaríkjunum, fellur undir útflutningsreglugerð Bandaríkjanna og hana má ekki flytja út eða endurlytja til neinna landa sem Bandaríkin hafa sett í viðskiptabann. Um þessar mundir á viðskiptabann við um eftirfarandi lönd: Kúba, Íran, Norður Kórea, Súdan, og Sýrland.

Hættu strax notkun ef gúmmíið á WU-1b USB-tenginu er skemmt og settu það í viðgerð hjá viðurkenndum þjónustufulltrúa Nikon.

Tilkynning til viðskiptavina í Evrópu

Nikon WU-1a	**Nikon WU-1b**
Framleiðandi: Nikon samsteypan	Framleiðandi: Nikon samsteypan

R&TTE reglur
Við, framleiðandinn (Nikon Corporation) tilkynnum hér með að þessi vara er í samræmi við nauðsynleg skilyrði og önnur viðeigandi ákvæði tilskipunar 1999/5/EC.

Tákn fyrir sérstaka móttöku í Evrópulöndum
Þetta tákn gefur til kynna að raftækjum og rafbúnaði eigi að safna sérstaklega.
Eftirfarandi á einungis við um notendur í Evrópulöndum:
- Þessi vara er ætluð til sérstakrar söfnunar á viðeigandi söfnunarstöðum. Má ekki henda með venjulegu heimilisrusli.
- Sérsöfnun og endurvinnsla hjálpar til við að halda umhverfinu hreinu og kemur í veg fyrir neikvæðar afleiðingar fyrir heilsu manna og umhverfi sem getur átt sér stað ef þeim er ekki fargað á réttan hátt.
- Nánari upplýsingar má fá hjá umboðsaðila eða staðaryfirvöldum sem sjá um úrvinnslu sorps.

Um notkun þráðlausra aðgerða
Rafsegultruflun frá vörunni getur haft áhrif á hjartagangráð, heyrnartæki og önnur lækningatæki, sem og stjórnunarbúnað flugvéla. Notendur með ígræddan hjartagangráð ættu að vera minnst 30 sm frá vörunni. Slökktu á vörunni í lestum og öðrum stöðum þar sem mannþröng er og slökktu annað hvort á eða gerðu þráðlausu sendana óvirka nálægt lækningatækjum, þegar þú ert á lækningsstofnun og öðrum stöðum þar sem þráðlaus búnaður er bannaður eða ef þér fyrirskipað af flugfélagsstarfsmönnum. Hafðu samband við flugfélagið til að fá frekari upplýsingar um notkun þráðlauss búnaðar í flugvélum. Taktu þráðlausu hlutana úr sambandi eða slökktu á vörunni ef notkun þráðlausu hlutanna veldur rafsegultruflunum. Ef ekki er farið eftir þessum varúðarráðstöfunum getur það valdið slysum eða bilun á vörunni.

Öryggi
Þó svo að einn kosturinn við þessa vöru sé að hún gerir öðrum kleift að skiptast þráðlaust á gögnum að vild innan færis vörunnar, getur eftirfarandi átt sér stað ef öryggið er ekki virkt:
- **Gagnaþjófnaður**: Óprúttinn þriðji aðili getur komist inn í þráðlausar sendingar til að stela notendanafni, lykilorðum og öðrum persónulegum upplýsingum.
- **Óleyfilegur aðgangur**: Óleyfilegir notendur geta fengið aðgang að netkerfi og breytt gögnum eða gert aðrar óprúttnar aðgerðir.

Athugaðu að vegna hönnunar þráðlausra netkerfanna, geta sérhæfðar árásir opnað fyrir óleyfilegan aðgang jafnvel þegar öryggið er virkt.

Millistykki fyrir þráðlausa tengingu við farsíma notað

Skref 1 **Settu forritið upp í snjalltækinu.**

1 **Finndu forritið.**
Á snjalltækinu, tengdu við Google Play þjónustu og leitaðu að „Wireless Mobile Adapter Utility".

2 **Settu forritið upp.**
Fylgdu skjáleiðbeiningunum til að sækja og setja forritið upp.

Skref 2 **Fáðu aðgang að myndavélinni úr snjalltækinu.**

1 **Settu millistykki fyrir þráðlausa tengingu við farsímann í.**
Settu millistykkið í myndavélina þína (mynd 1) og kveiktu á myndavélinni.

2 **Gerðu snjalltækið tilbúið.**
Á snjalltækinu, opnaðu **Wi-Fi stillingar** og veldu **Nettengingarhnapp** til að gera búnaðinn tilbúinn fyrir WPS hnappatenginguna.

> **WPS**
> WPS (**W**i-Fi **P**rotected **S**etup (vernduð uppsetning)) er viðmið sem er hannað til að auðveldlega sé hægt að koma á öruggu þráðlausu netkerfi. Frekari upplýsingar um skrefin fara þarf í gegnum og lengd tímans sem snjalltækið mun bíða eftir tengingu, sjá heimildirnar sem fylgja snjalltækinu.

3 **Ýttu á WPS hnappinn í um 5 sekúndur.**
Haltu WPS hnappinum niðri á millistykkinu fyrir þráðlausa tengingu við farsímann þangað til LED leiftrar rautt og grænt.

> **Handvirkar þráðlausar tengingar**
> 1 Birta Wi-Fi stillingar fyrir snjalltæki.
> 2 Veldu SSID fyrir millistykki fyrir farsíma (sjálfgefið SSID byrjar með „Nikon_WU_"). LED mun lýsa grænt þegar tengingin er komin á.

Skref 3 **Ræstu Wireless Mobile Adapter Utility forritið.**

Þegar búið er að koma tengingu á mun LED loga grænt og aðal glugginn fyrir Wireless Mobile Adapter Utility birtast á snjalltækinu.

Nú getur þú fengið aðgang að myndavélinni úr snjalltækinu. Ráðfærðu þig við heimildirnar fyrir Wireless Mobile Adapter Utility til að fá frekari upplýsingar.

Staða tengingar
Staðan á tengingu milli myndavélarinnar og millistykkisins fyrir þráðlausa tengingu við farsíma er sýnd með LED ljósinu á millistykkinu:

LED	Staða
○ Kveikt (grænt)	Tengt
☼ Leiftrar grænt með 2 sek. millibili	Tilbúin til að tengjast
☼ Leiftrar grænt hratt (tíðni er mismunandi eftir tengingarhraða)	Flutningur
☼ Leiftrar hægt grænt með 5 sek. millibili	Millistykki í hvíldarstöðu
☼ Leiftrar rautt með 0,5 sek. millibili	Tengingarvilla

Hvíldarstaða
Ýttu á WPS hnappinn til að virkja millistykkið aftur eftir að það hefur verið í hvíldarstöðu.

Endurræsi sjálfgefnar stillingar
Haltu WPS hnappinum inni í um 10 sekúndur og ýttu síðan aftur á hnappinn þegar LED leiftrar appelsínugulu til að endurstilla sjálfgefnar stillingar.

> ⚠ **Ekki snerta myndavélina eða millistykkið í lengri tíma meðan kveikt er á tækjunum eða þau eru í notkun.**
> Hlutar tækisins verða heitir. Ef tækið er látið vera í beinni snertingu við húðina í lengri tíma getur það valdið lághita bruna.

> **Meðfylgjandi ól og taska**
> Notaðu þennan aukabúnað eins og sýnt er á mynd 2 til að koma í veg fyrir að millistykkið tapist eða týnist.
>
> **Taka millistykkið úr sambandi**
> Slökktu á myndavélinni og aftengdu millistykkið til að slökkva á þráðlausu sendingunni.
>
> **Upplýsingar um vörumerki**
> GOOGLE PLAY er vörumerki Google Inc. Öll önnur nöfn vörumerkisins sem eru nefnd í þessari handbók eru vörumerki eða skráð vörumerki viðeigandi fyrirtækja.

Ítarleg útlistun

Gerð	WU-1a WU-1b
Þráðlaus	
Staðall	IEEE 802.11b, IEEE 802.11g
Samskiptareglur	• **IEEE 802.11b**: DSSS/CCK • **IEEE 802.11g**: OFDM
Rekstrartíðni	2412–2462 MHz (rásir 1–11)
Drægi (bein lína)	Um það bil 10–15 m
Gagnahraði*	54 Mbps
Öryggi	• **Auðkenning**: Opin kerfi, WPA2-PSK • **Dulkóðun**: AES
Þráðlaus uppsetning	Styður WPS
Aðgangssamskiptareglur	Grunngerð
Gagnaflutningsreglur	PTP, PTP-IP
Orkunotkun	Um það bil 1,65 W hámark
Rekstrarumgjörð	• **Hitastig**: 0–40 °C • **Raki**: Minna en 85% (engin samþjöppun)
Um það bil mál (B×H×D)	• **WU-1a**: 18 × 21 × 10 mm • **WU-1b**: 18 × 23 × 10 mm
Þyngd	Um það bil 3 g (aðeins hús)

* Hámarks rökrétt gagnagjald samkvæmt IEEE staðli. Raunverulegt gjald getur verið mismunandi.

© 2012 Nikon Corporation